canex®

ÜRÜN KATALOĞU

2026 / 03

41.th yıl

Can Teknik Ahşap Aksesuar
Hırdavat San. ve Tic. Ltd. Şti.

İÇİNDEKİLER / INDEX

TELESKOPİK BİLYALI RAYLAR 4 - 8

ÇEKMECE KIZAĞI, AÇILI ÇEKTİRME 10 - 11
GARDIROP ASANSÖRÜ 12

KAPAK İTİCİLER 13 - 15

MOBİLYA KİLİTLERİ
- Kare çekmece kilitleri 16 - 19
- Cam kilitleri 20 - 23
- Basmalı çekmece kilitleri 24 - 25
- Şifreli çekmece kilitleri 26
- Mandallı çekmece kilitleri 26 - 27
- Pano kilitleri 28 - 30
- Diğer kilitler 31 - 32
- Merkezi çekmece kilitleri 33
- İspanyolet kilitler 34
- Dijital kilitler 35 - 37

KAPAK MEKANİZMALARI
- Hidrolik kapak makası 38
- Plastik gövde kapak makası 38
- Yumuşak ayarlı kapak makasları 39
- Gazlı amortisör (Klasik) 40
- Gazlı amortisör (Frenli,Düşer) 41

MENTEŞELER
- Frenli tas menteşeler 42
- Tas menteşeler 43
- Dereceli menteşeler 44 - 45
- Açılı menteşeler 46 - 47
- Paslanmaz Menteşeler 48 - 51
- Akordiyon menteşeler 52 - 61
- Gizli Menteşe 62
- Akordiyon menteşeler (Plastik) 63
- Otomatik kilitleyici 63

ÇIT ÇIT ÇEŞİTLERİ
- Paslanmaz Mıknatıs Neodyum 64
- Mıknatıslı Çıt Çıt Gömme 65
- Mıknatıslı çıt çıt (Plastik) 66 - 67
- İticili çıt çıt tekli, çiftli 68
- İticili çıt çıt takım 69
- Fil çıt çıt 70
- Kelebek çıt çıt 70
- Bilyalı pirinç çıt çıt 71
- Pirinç sürgü 71

CAM MENTEŞELERİ 72 - 74

HİDROLİK KAPI YAYLARI 75 - 77

KAPI AKSESUARLARI
- Kapı tamponları 78 - 79
- Kapı dürbünü, Otel tipi kilit dili 80
- Dijital kapı dürbünü 80
- Emniyet zincir ve kelepçesi 81
- Gömme sürgü, Paslanmaz kapı sürgü 82 - 83
- Gizli kapak kilidi, WC rozet kilidi 84

KAPI KOLLARI
- Paslanmaz kapı kolu, Rozeti 85

ISLAK HACİM ELAMANLARI
- Paslanmaz Menteşeler 86
- WC kabin mandalı 87
- Kabin Ayak 87
- Kabin Kulbu 88
- Islak hacim setleri 89

SANDIK KLİPSLERİ 90 - 92

TABANCA ÇİVİSİ, ZIMBA TELİ 93

Intermob 2025

canex®

Canex markası altında konumlanan 500'ü aşkın ürün çeşidi, inovatif üretim gücü ve güçlü satış ağı ile firmamız sektörün önemli bir markası haline gelmiştir.

2000 m2'lik İstanbul merkez ofisi ve Adıyaman ili Besni ilçesi Besni Organize Sanayi Bölgesi'nde bulunan 2500 m2kapalı toplam 10.000 m2 büyüklüğünde üretim tesisleri ile üretim, Ar-Ge ve satış faaliyetlerine devam etmektedir.

Firmamız, teleskopik bilyalı çekmece rayları , frenli ve bas-aç teleskopik bilyalı çekmece rayları ve diğer mobilya aksesuar çeşitleri üzerine üretim ağını her geçen gün genişletirken, iş ortaklarına da kaliteli ve güvenilir hizmet vermeyi sürdürmektedir.

Türkiye'nin her bölgesinde bulunan 1000'i aşkın müşteri ağı ile iç pazara hizmet veren firmamız, sürekli daha iyiye gitme hedefi ve kalite yönetim bilinciyle, iş ortakları için çözüm ortağı konumundadır.

Firmamız, ülkemiz için istihdam kaynağı yaratmak ve ülkemize katma değer sağlamak amacıyla 2019 yılında başlamış olduğu Ar-Ge ve imalat yolculuğunda, gelişen firma yapısı ve artan üretim kapasitesi ile yakın gelecekte yurtdışı pazarlarına giriş yapmak ve ihracatçı firma konumunda olmayı hedeflemektedir.

Sürekli gelişim ve kalite yönetim bilinci ile yenilikçi ve modern üretim anlayışını benimseyen Canex, iş ortakları için çözüm ortağı olmasının yanında, mobilya aksesuar sektöründe ülkemizin önde gelen oyuncuları arasında yer almaktadır.

Our company, Canex has become one of the leading brands in furniture accessories with its product range over 500, innovative production power and strong market domination.

Canex continues its R&D, production and marketing operations in an area of 2000 m2 head office in Istanbul and the manufacturing plants in an area of 10.000 m2, 2500 m2 as closed of it, which is located in Adıyaman Besni Industrial Zone.

Canex continues to give a high-quality and reliable service to its partners while enhancing the production line-up through ball bearing slides, soft-close and push-open ball bearing slides and other furniture accessories products.

Canex, with more than 1000 customer link in Turkey, ranks in a position of solution and business partner with its continuous development strategy and quality management system awareness.

Canex, in the scope of creating employment and providing value-added business of the country, has started R&D and production journey in 2019. In this journey, Canex aims to be one of the leading brands in global markets with its developing product structure and increasing production capacity.

Canex as well as being a great solution partner for its customers, has already taken its place in leading brand of furniture accessories in Turkey by courtesy of innovative and modern production strategy, continuous development and quality management consciousness.

Saygılarımızla
Can Teknik Ahşap Aksesuar
Hırdavat San. ve Tic. Ltd. Şti.

Best Regards
Can Teknik Ahşap Aksesuar
Hırdavat San. ve Tic. Ltd. Şti.

Teleskopik Bilyalı Ray (Geniş 43 mm) Kaplamalı

Kod	Cinsi	Genişlik (mm)	Uzunluk (cm)	Koli / Takım	Fiyat ₺
10.30.043.025	Teleskopik Bilyalı Ray	43 mm	25 cm	12	**196.40**
10.30.043.030	"	43 mm	30 cm	12	**217.90**
10.30.043.035	"	43 mm	35 cm	12	**238.35**
10.30.043.040	"	43 mm	40 cm	12	**256.20**
10.30.043.045	"	43 mm	45 cm	12	**277.75**
10.30.043.050	"	43 mm	50 cm	12	**300.90**
10.30.043.055	"	43 mm	55 cm	12	**370.60**
10.30.043.060	"	43 mm	60 cm	12	**475.52**
10.30.043.065	"	43 mm	65 cm	12	**507.52**

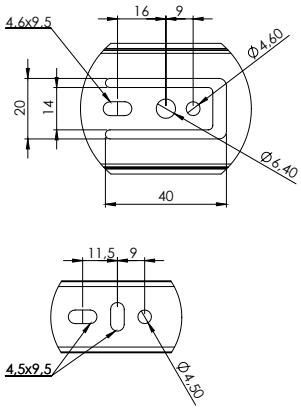

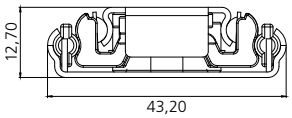

Yüksek Kaplama Kalitesi
Yüksek Akışkanlık

30 Kg'a Kadar

YERLİ ÜRETİM

TSE

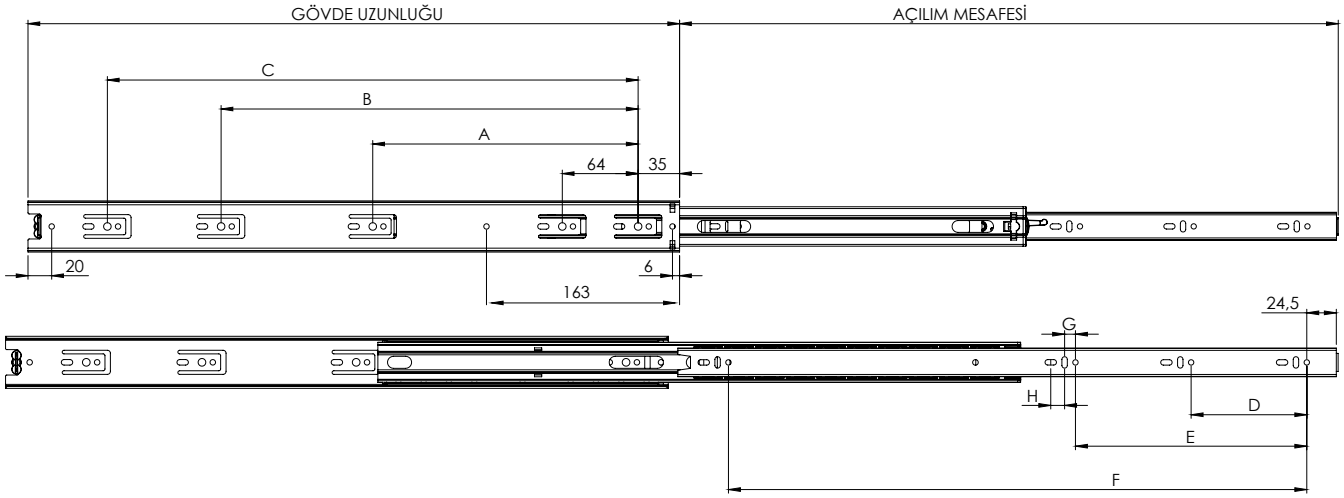

ÜRÜN KODU	RAY BOYU	GÖVDE UZUNLUĞU	AÇILIM MESAFESİ	A	B	C	D	E	F	G	H
		mm	mm	mm	mm	mm	mm	mm	mm	mm	mm
10.30.043.025	250 mm (10")	250	250	160	-	-	-	-	170	-	-
10.30.043.030	300 mm (12")	300	300	192	-	-	96	-	224	-	-
10.30.043.035	350 mm (14")	350	350	224	-	-	96	-	256	-	-
10.30.043.040	400 mm (16")	400	400	224	288	-	96	-	320	-	-
10.30.043.045	450 mm (18")	450	450	224	352	-	96	160	352	-	-
10.30.043.050	500 mm (20")	500	500	224	352	416	96	192	416	9	-
10.30.043.055	550 mm (22")	550	555	224	352	448	96	192	480	9	11,5
10.30.043.060	600 mm (24")	600	600	224	352	480	96	224	512	9	11,5
10.30.043.065	650 mm (26")	650	650	224	352	540	96	224	576	9	11,5

FRENLİ Teleskopik Bilyalı Ray (Geniş 43 mm) Kaplamalı

Kod	Cinsi	Genişlik (mm)	Uzunluk (cm)	Koli / Takım	Fiyat ₺
10.33.043.030	Frenli Teleskopik Bilyalı Ray	43 mm	30 cm	12	**349.20**
10.33.043.035	"	43 mm	35 cm	12	**369.30**
10.33.043.040	"	43 mm	40 cm	12	**386.40**
10.33.043.045	"	43 mm	45 cm	12	**416.45**
10.33.043.050	"	43 mm	50 cm	12	**445.47**

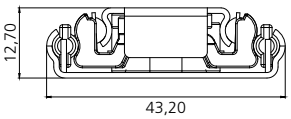

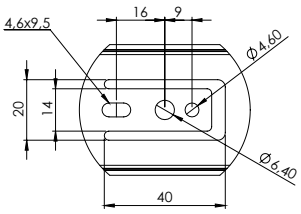

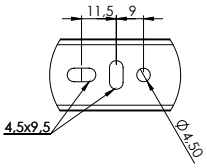

Güvenilir Fren Teknolojisi
Yüksek Kaplama Kalitesi

25 Kg'a Kadar

YERLİ ÜRETİM

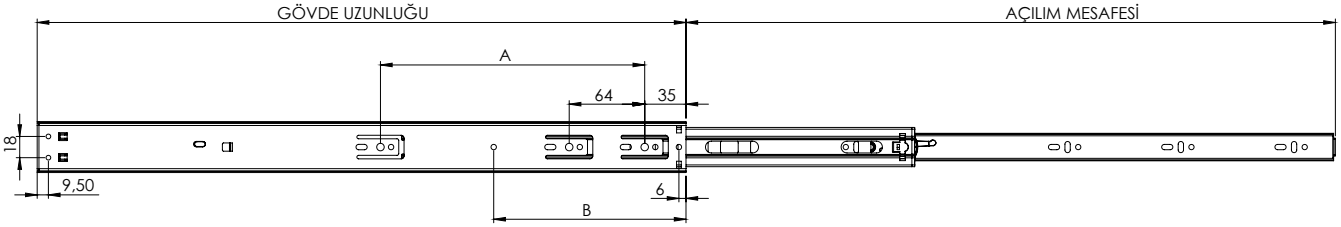

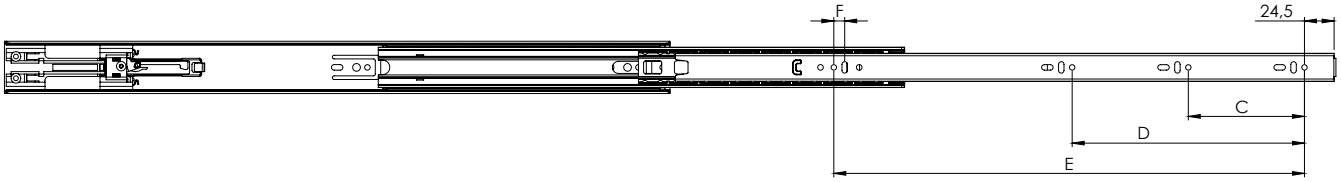

ÜRÜN KODU	RAY BOYU	GÖVDE UZUNLUĞU	AÇILIM MESAFESİ	A	B	C	D	E	F
		mm	mm	mm	mm	mm	mm	mm	mm
10.33.043.030	300 mm (12")	300	225	-	-	-	-	153.5	-
10.33.043.035	350 mm (14")	350	325	-	163	96	-	203.5	-
10.33.043.040	400 mm (16")	400	381	-	163	96	-	253.5	-
10.33.043.045	450 mm (18")	450	424	224	163	96	192	303.5	-
10.33.043.050	500 mm (20")	500	490	224	163	96	192	353.5	9

▶ **BAS-AÇ** Teleskopik Bilyalı Ray (Geniş 43 mm) Kaplamalı

Kod	Cinsi	Genişlik (mm)	Uzunluk (cm)	Koli / Takım	Fiyat ₺
10.36.043.030	Bas-Aç Teleskopik Bilyalı Ray (Kaplamalı)	43 mm	30 cm	12	**391.90**
10.36.043.035	"	43 mm	35 cm	12	**413.68**
10.36.043.040	"	43 mm	40 cm	12	**432.67**
10.36.043.045	"	43 mm	45 cm	12	**464.80**
10.36.043.050	"	43 mm	50 cm	12	**497.15**

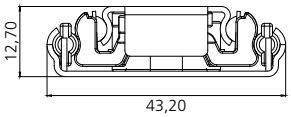

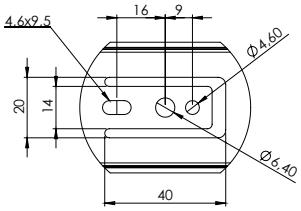

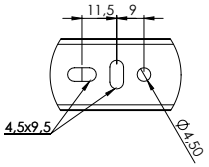

Kademeli Bas-Aç Mekanizması
Yüksek Kaplama Kalitesi

25 Kg'a Kadar

YERLİ ÜRETİM

TSE

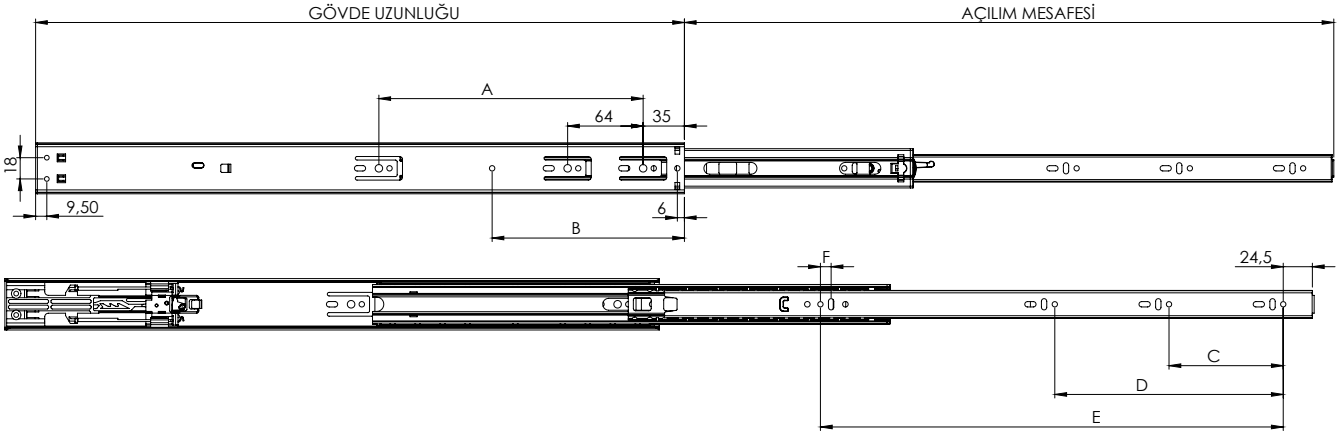

ÜRÜN KODU	RAY BOYU	GÖVDE UZUNLUĞU	AÇILIM MESAFESİ	A	B	C	D	E	F
		mm	mm	mm	mm	mm	mm	mm	mm
10.36.043.030	300 mm (12")	300	225	-	-	-	-	153.5	-
10.36.043.035	350 mm (14")	350	325	-	163	96	-	203.5	-
10.36.043.040	400 mm (16")	400	381	-	163	96	-	253.5	-
10.36.043.045	450 mm (18")	450	424	224	163	96	192	303.5	-
10.36.043.050	500 mm (20")	500	490	224	163	96	192	353.5	9

Teleskopik Bilyalı Ray (35 mm)

Kod	Cinsi	Genişlik (mm)	Uzunluk (cm)	Koli / Takım	Fiyat ₺
10.29.035.025	Teleskopik Bilyalı Ray	35 mm	25 cm	20	**145,80**
10.29.035.030	"	35 mm	30 cm	20	**170,10**
10.29.035.035	"	35 mm	35 cm	20	**178,20**
10.29.035.040	"	35 mm	40 cm	20	**197,65**
10.29.035.045	"	35 mm	45 cm	20	**221,95**
10.29.035.050	"	35 mm	50 cm	20	**246,25**

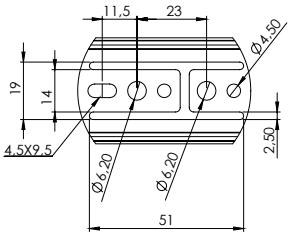

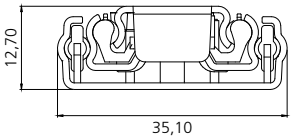

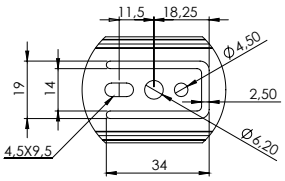

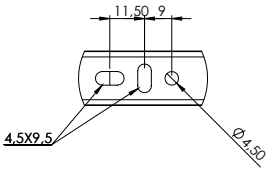

Galvanizli
Yüksek Akışkanlık

25 Kg'a Kadar

YERLİ ÜRETİM

TSE

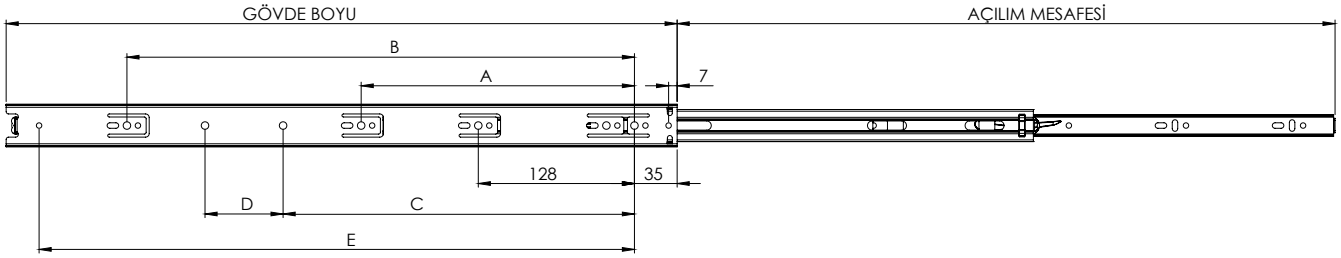

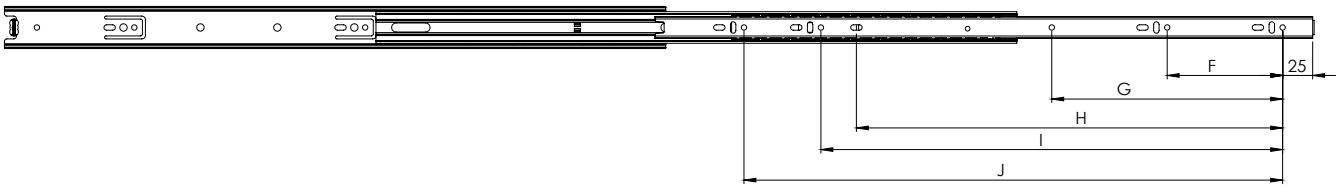

ÜRÜN KODU	RAY BOYU	GÖVDE UZUNLUĞU	AÇILIM MESAFESİ	A	B	C	D	E	F	G	H	I	J
		mm	mm	mm	mm	mm	mm	mm	mm	mm	mm	mm	mm
10.29.035.025	250 mm (10")	250	250	-	-	-	-	179	-	-	-	-	160
10.29.035.030	300 mm (12")	300	300	224	-	-	-	-	96	-	-	-	224
10.29.035.035	350 mm (14")	350	350	224	-	-	-	288	96	-	-	-	256
10.29.035.040	400 mm (16")	400	400	224	88	-	-	338	96	-	354,5	256	320
10.29.035.045	450 mm (18")	450	450	224	352	288	-	388	96	-	354,5	256	384
10.29.035.050	500 mm (20")	500	500	224	416	288	64	438	96	192	354,5	-	384

▶ **FRENLİ** Teleskopik Bilyalı Ray (35 mm)

Kod	Cinsi	Genişlik (mm)	Uzunluk (cm)	Koli / Takım	Fiyat ₺
10.33.035.035	Frenli Teleskopik Bilyalı Ray	35 mm	35 cm	20	**297.77**
10.33.035.040	"	35 mm	40 cm	20	**318.74**
10.33.035.045	"	35 mm	45 cm	20	**340.05**
10.33.035.050	"	35 mm	50 cm	20	**360.56**

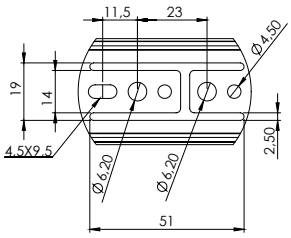

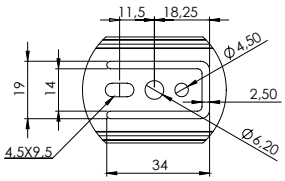

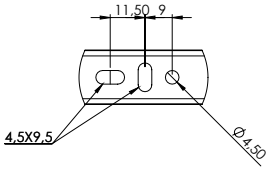

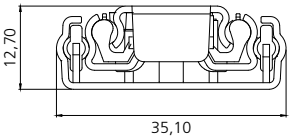

Galvanizli Yüksek Akışkanlık
Güvenilir Fren Teknolojisi

20 Kg'a Kadar

YERLİ ÜRETİM

TSE

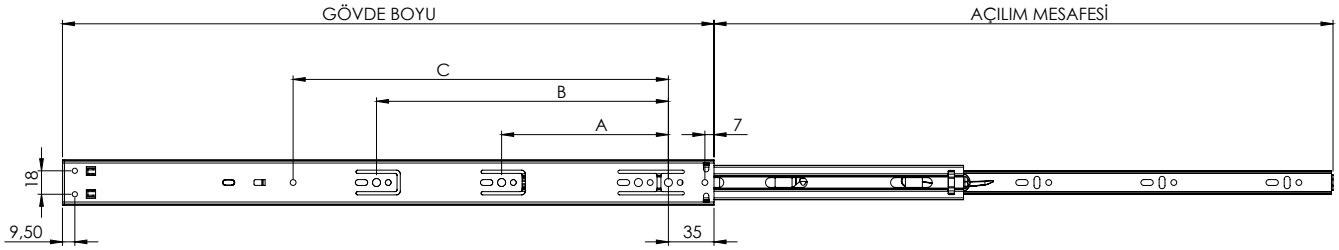

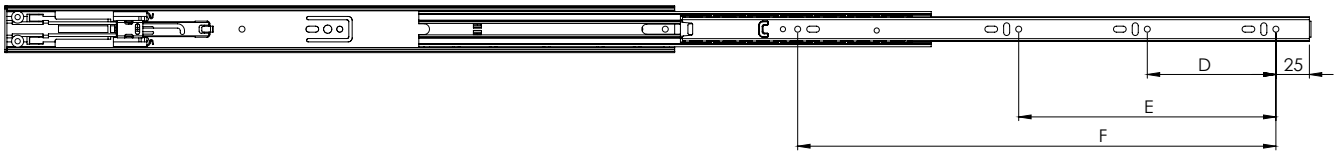

ÜRÜN KODU	RAY BOYU	GÖVDE UZUNLUĞU	AÇILIM MESAFESİ	A	B	C	D	E	F
		mm	mm	mm	mm	mm	mm	mm	mm
10.33.035.030	300 mm (12")	300	213	-	-	96	64	-	157
10.33.035.035	350 mm (14")	350	313	128	-	-	96	-	207
10.33.035.040	400 mm (16")	400	375	128	-	192	96	160	257
10.33.035.045	450 mm (18")	450	425	128	224	-	96	192	307
10.33.035.050	500 mm (20")	500	475	128	224	288	96	192	357

BELGE NUMARASI REFERENCE NUMBER OF LICENCE	0257881-TSE-01/03
BELGENİN İLK VERİLİŞ TARİHİ DATE OF FIRST ISSUE OF LICENCE	22.11.2021
BELGENİN SON GEÇERLİLİK TARİHİ LICENCE VALID UNTIL	06.04.2026
BELGE SAHİBİ KURULUŞUN ADI NAME OF THE LICENCE HOLDER	CAN TEKNİK AHŞAP AKSESUAR HIRDAVAT SANAYİ VE TİCARET LİMİTED ŞİRKETİ
BELGE SAHİBİ KURULUŞUN ADRESİ ADRESS OF THE LICENCE HOLDER	FERHATPAŞA MH. G-5 SK. NO:101 /1-2 ATAŞEHİR İSTANBUL/TÜRKİYE
ÜRETİM YERİ ADI NAME OF THE MANUFACTURING PLACE	CAN TEKNİK AHŞAP AKSESUAR HIRDAVAT SANAYİ VE TİCARET LTD. ŞTİ.
ÜRETİM YERİ ADRESİ ADRESS OF THE MANUFACTURING PLACE	PINARBAŞI OSB MAH. 7.SK NO:2 BESNİ / ADIYAMAN ADIYAMAN / TÜRKİYE
İPTAL EDİLEN BELGE NUMARASI (Varsa) INDICATION OF SUPERSEDED LICENCE (if any)	0257881-TSE-01/02
TESCİLLİ TİCARİ MARKASI REGISTERED TRADE MARK	canex
İLGİLİ TÜRK STANDARDI RELATED TURKISH STANDARD	TS EN 15338+A1 / 29.04.2010
BELGE KAPSAMI SCOPE OF LICENCE	"MOBİLYADA KULLANILAN UZATMA ELEMANLARI VE BİLEŞENLERİ; - MODEL ADI: TLB 43 YÜKLEME KAPASİTESİ ≤ 25 kg YAKALAMA AYGITI OLMAYAN KATEGORİ 2 BİLYALI KOROZYONA DAYANIKLI MOBİLYA DONANIMI – UZATMA ELEMANLARI VE BİLEŞENLERİ - MODEL ADI: TLB 35 YÜKLEME KAPASİTESİ ≤ 20 kg YAKALAMA AYGITI OLMAYAN KATEGORİ 2

e-imzalıdır-signed
17.11.2025
Belgelendirme Merkezi Başkanı Adına
MEHMET GENÇ
GAZİANTEP BELGELENDİRME MÜDÜRÜ

1 / 2

T.C.
TÜRK PATENT ve MARKA KURUMU

MARKA TESCİL BELGESİ

Marka No : 2016 96507 - Ticaret

CANEX®

Marka Sahibi : CAN TEKNİK AHŞAP AKSESUAR HIRDAVAT SANAYİ VE TİCARET LİMİTED ŞİRKETİ
TÜRKİYE CUMHURİYETİ
Ferhatpaşa Mah. G-5 Sokak No:101 Ataşehir İstanbul

Emtiası : 01 , 06 , 16 , 17 , 18 , 21 , 25 İlişiktedir.

İşbu Marka 29/11/2016 tarihinden itibaren ON YIL süreyle 26/09/2017 tarihinde tescil edilmiştir.

Prof. Dr. Habip ASAN
Türk Patent ve Marka Kurumu Başkanı

T.C. MARKALAR DAİRESİ BAŞKANLIĞI

TÜRK PATENT

Çekmece Kızağı (Klasik Ray)

YERLİ ÜRETİM

Kod	Cinsi	Koli / Takım	Fiyat ₺
27.001.025	25 cm	25	**78.58**
27.001.030	30 cm	25	**81.47**
27.001.035	35 cm	25	**84.44**
27.001.040	40 cm	25	**93.29**
27.001.045	45 cm	25	**104.90**
27.001.050	50 cm	25	**116.78**

Teleskopik Bilyalı Ray Tek Açılım (17 mm)

Kod	Cinsi	Genişlik (mm)	Uzunluk (mm)	Koli / Takım	Fiyat ₺
10.29.017.030	Bilyalı Tek Açılım Ray	17 mm	310 mm	50	**79.52**
10.29.017.035	"	17 mm	342 mm	50	**82.53**
10.29.017.040	"	17 mm	406 mm	50	**94.54**

YERLİ ÜRETİM

Açılı Çektirme

Kod	Cinsi	Koli / Ad	Fiyat ₺
15.001.001	Şeffaf	1800	**4.37**
15.001.002	Beyaz	1800	**4.37**

* Orjinal %100 Kırılmaz Hammadde

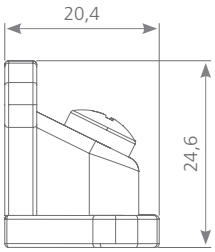

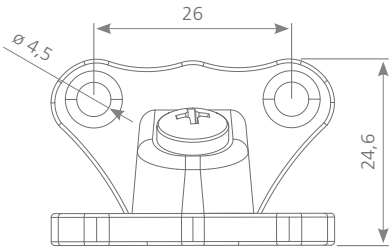

Gardırop Asansörü

YERLİ ÜRETİM

Kod	Cinsi	Koli / Ad	Fiyat ₺
11.020.001	Gardırop Asansörü (Gri)	10	1516

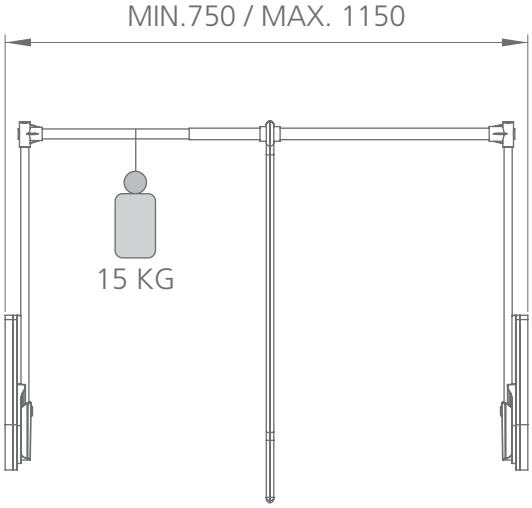

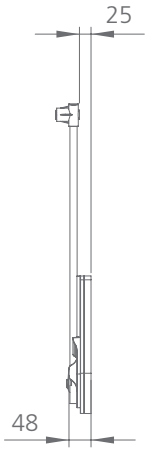

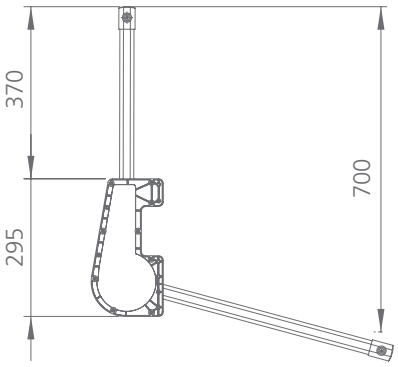

Mıknatıslı Kapak İtici (Kalın)

Kod	Malzeme	Açılma Mesafesi	Ölçü	Renk	Koli / Adet	Fiyat ₺
08.130.121	Plastik	40 mm Kalın	80 mm	Beyaz	100	**28.50**
08.130.122	Plastik	40 mm Kalın	80 mm	Gri	100	**28.50**
08.130.223	Plastik	40 mm Kalın	80 mm	Siyah	100	**28.50**

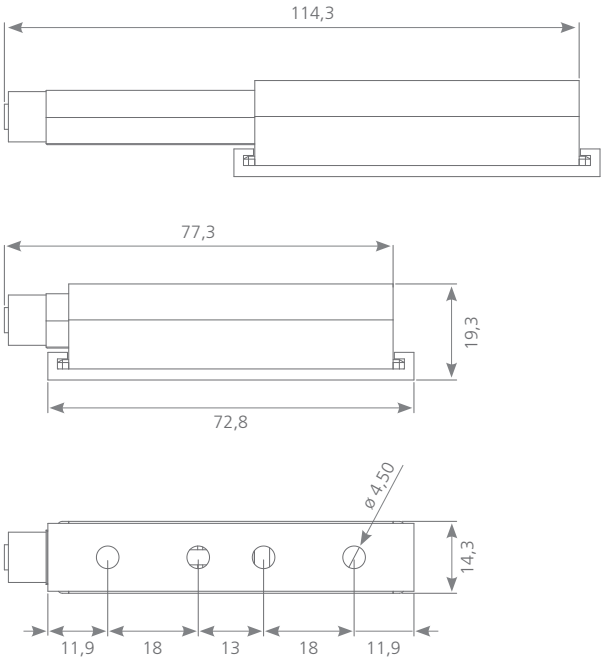

YERLİ ÜRETİM

YERLİ ÜRETİM

Kapak İtici (Sert Mıknatıslı)

Kod	Cinsi	Ölçü	Koli / Ad	Fiyat ₺
08.100.001	Paslanmaz	80 mm	500	**38.75**

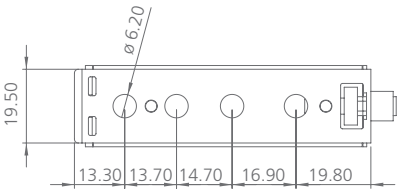

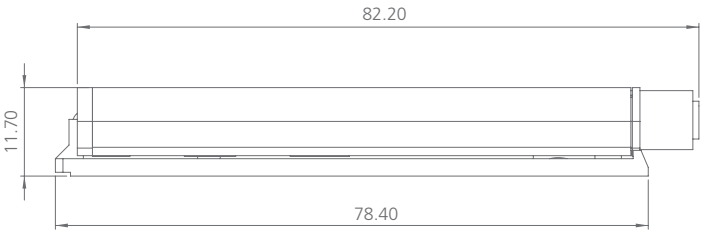

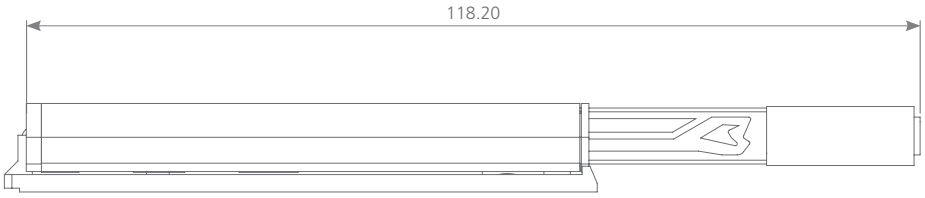

Mıknatıslı Kapak İtici (İnce)

Kod	Cinsi	Koli / Ad	Fiyat $
08.130.119	Beyaz	200	**0.69**
08.130.120	Gri	200	**0.69**

Malzeme	Ölçü	Renk	Açılma Mesafesi
Plastik	80 mm	Gri - Beyaz	20 - 40 mm

Kod 08.130.123

Mıknatıslı Kapak İtici (Kalın-Kısa)

Koli / Adet : 200
Fiyat $: **0.87**

Malzeme	Ölçü	Renk	Açılma Mesafesi
Plastik	40 mm	Gri	20 - 40 mm

Kod 08.130.125

Kapak İtici (Kulaklı)

Koli / Adet : 100
Fiyat $: **0.99**

Malzeme	Ölçü	Renk	Açılma Mesafesi
Plastik	80 mm	Gri	20 - 40 mm

Kapak İtici Düz (Gömme)

Kod	Cinsi	Kutu / Ad	Fiyat $
08.110.001	50 mm	100	**1.50**
08.130.124	80 mm	100	**1.56**

Kapak İtici (Ayarlı)

Kod	Cinsi	Kutu / Ad	Fiyat $
08.110.002	80 mm (Ayarlı)	100	2.72

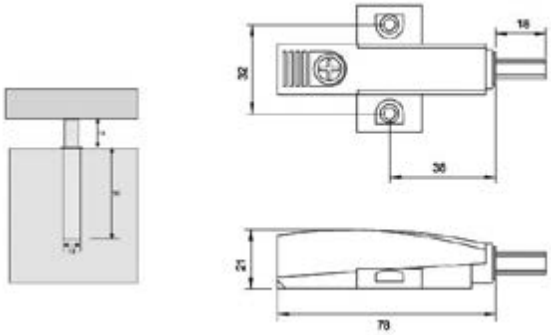

Kapak İtici

Kod	Cinsi	Kutu / Ad	Fiyat $
08.110.024	Oval	100	1.33

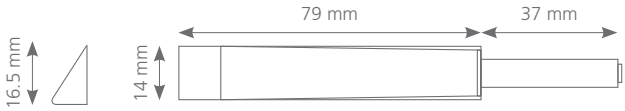

Kapak İtici

Kod	Cinsi	Kutu / Ad	Fiyat $
08.110.023	Dikdörtgen Köşeli	100	1.70

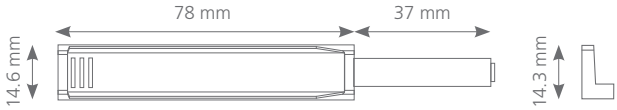

Kapak Stoperi

Kod	Cinsi	Koli / Pk	Fiyat $
08.140.091	Düz	100	0.48
08.140.094	Kulaklı	100	0.48

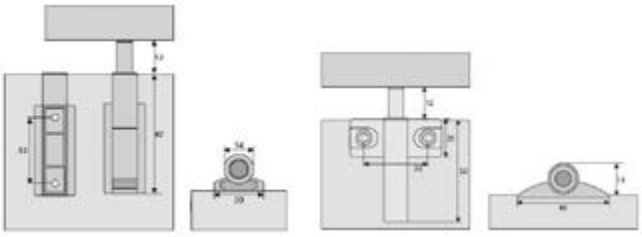

Kod 01.138.022

Kare Çekmece Kilidi

(**PLASTİK** Gövde Eko - 22 mm)

Koli / Adet : 240
Fiyat $:**0.77**

Malzeme	Üst Yüzey	Silindir Çap ve Gövde Boyu	Fonksiyon
Nikel	Nikel Kaplama	D 19 mm L 22 mm	Katlanır Anahtar

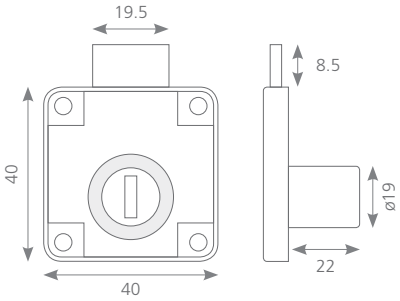

Kod 01.138.722

Kare Çekmece Kilidi

(**NİKEL** Gövde - 22 mm)

Koli / Adet : 240
Fiyat $: **0.91**

Malzeme	Üst Yüzey	Silindir Çap ve Gövde Boyu	Fonksiyon
Nikel	Nikel Kaplama	D 19 mm L 22 mm	Katlanır Anahtar

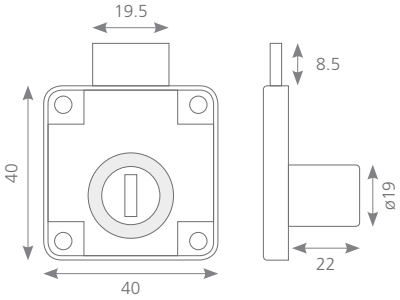

Kod 01.138.222

Kare Çekmece Kilidi

(**ZAMAK** Gövde - 22 mm)

Koli / Adet : 240
Fiyat $: **1.50**

Malzeme	Üst Yüzey	Silindir Çap ve Gövde Boyu	Fonksiyon
Zamak	Krom Kaplama	D 19 mm L 22 mm	Katlanır Anahtar

Kod 01.138.622

Kare Çekmece Kilidi (Siyah)

(**NİKEL** Gövde - 22 mm)

Koli / Adet : 240
Fiyat $: **1.09**

Malzeme	Üst Yüzey	Silindir Çap ve Gövde Boyu	Fonksiyon
Nikel	Siyah Kaplama	D 19 mm L 22 mm	Katlanır Anahtar

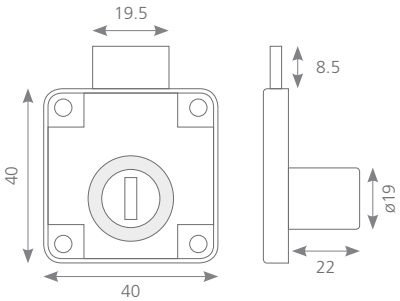

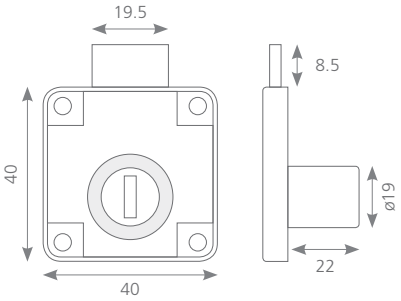

Kod 01.138.322

Kare Çekmece Kilidi - Zamak

(Bilyalı Katlanır Anahtar)

MASTER KEY

Koli / Adet : 240
Fiyat $: **3.21**

Malzeme	Üst Yüzey	Silindir Çap ve Gövde Boyu	Fonksiyon
Zamak	Krom Kaplama	D 19 mm L 22 mm	Bilyalı Katlanır Anahtar

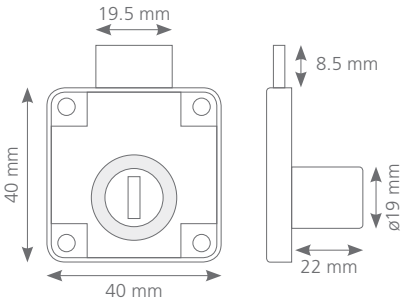

Kod 01.138.422

PAS SİSTEM - Kare Çekmece Kilidi

Koli / Adet : 240
Fiyat $: **1.03**

Not : Hepsi birbirini açar.

Malzeme	Üst Yüzey	Silindir Çap ve Gövde Boyu	Fonksiyon
Zamak	Nikel Kaplama	D 19 mm L 22 mm	Tüm anahtarlar birbirini açar

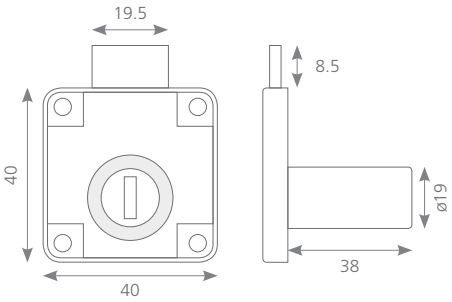

Kod 01.138.038

Kare Çekmece Kilidi - Uzun

(38 mm)

Koli / Adet : 240
Fiyat $: **2.17**

Malzeme	Üst Yüzey	Silindir Çap ve Gövde Boyu	Fonksiyon
Zamak	Krom Kaplama	D 19 mm L 38 mm	Katlanır Anahtar

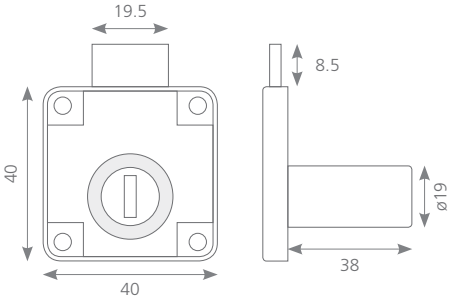

Kod 01.138.338

Kare Çekmece Kilidi - Uzun

(38 mm Bilyalı Katlanır Anahtar)

MASTER KEY

Koli / Adet : 240
Fiyat $: **3.64**

Malzeme	Üst Yüzey	Silindir Çap ve Gövde Boyu	Fonksiyon
Zamak	Krom Kaplama	D 19 mm L 22 mm	Bilyalı Katlanır Anahtar

Kod 01.139.022

Kare Çekmece Kilidi - Çift Turlu

(22 mm)

Koli / Adet : 240
Fiyat $ **2.75**

Malzeme	Üst Yüzey	Silindir Çap ve Gövde Boyu	Fonksiyon
Zamak	Krom Kaplama	D 19 mm L 22 mm	Katlanır Anahtar

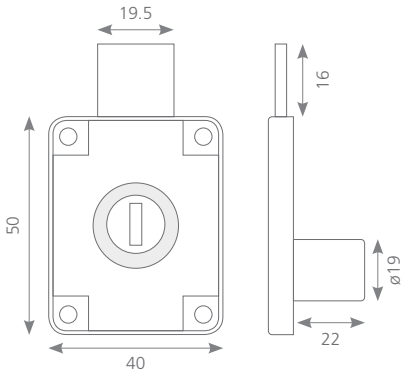

Kod 01.139.038

Kare Çekmece Kilidi - Çift Turlu Uzun

(38 mm)

Koli / Adet : 240
Fiyat $ **: 3.27**

Malzeme	Üst Yüzey	Silindir Çap ve Gövde Boyu	Fonksiyon
Zamak	Krom Kaplama	D 19 mm L 38 mm	Katlanır Anahtar

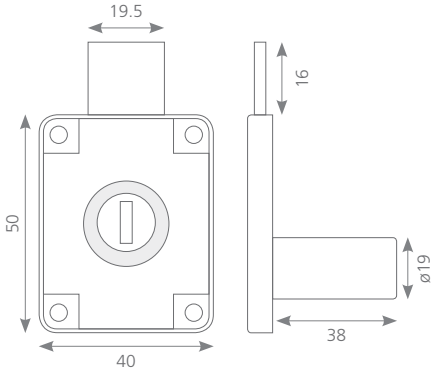

Kod 01.338.022

Çarpma Dilli Çekmece Kilidi (22 mm)

Koli / Adet : 240
Fiyat $ **: 2.25**

Malzeme	Üst Yüzey	Silindir Çap ve Gövde Boyu
Zamak	Krom Kaplama	D 19 mm L 22 mm

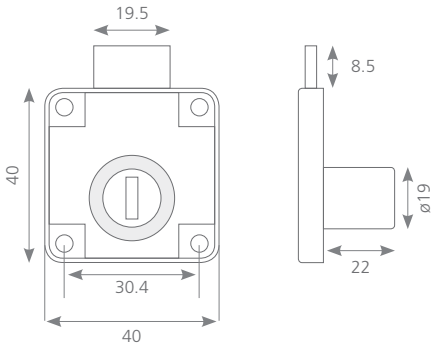

Kod 01.202.022

Sürgülü Çekmece Kilidi (22 mm)

Koli / Adet : 240
Fiyat $: **2.30**

Malzeme	Üst Yüzey	Silindir Çap ve Gövde Boyu
Zamak	Krom Kaplama	D 19 mm L 22 mm

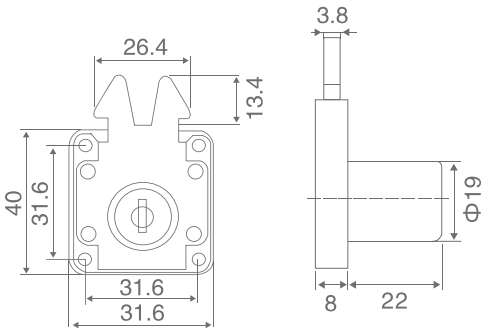

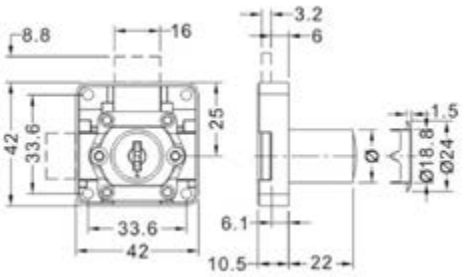

Kod 01.108.022

Kare Çift Kapak Kilidi

MASTER KEY

Koli / Adet : 240
Fiyat $: **5.50**

Malzeme	Üst Yüzey	Silindir Çap ve Gövde Boyu	Fonksiyon
Zamak	Krom Kaplama	D 19 mm L 22 mm	Katlanır Anahtar

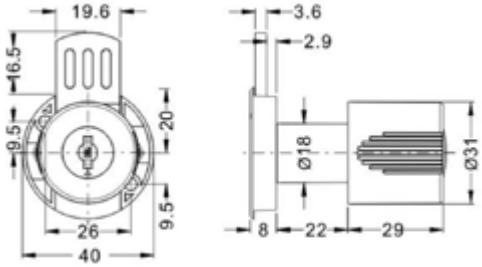

Kod 01.138.522

Topuzlu Kare Çekmece Kilidi

MASTER KEY

Koli / Adet : 240
Fiyat $: **16.00**

Malzeme	Üst Yüzey	Silindir Çap ve Gövde Boyu
Zamak	Krom Kaplama	D 18 mm L 22 mm

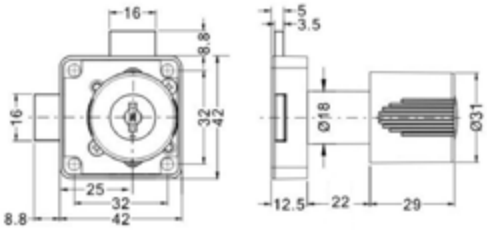

Kod 01.108.122

Topuzlu Kare Çekmece Kilidi

MASTER KEY

Koli / Adet : 240
Fiyat $: **16.86**

Malzeme	Üst Yüzey	Silindir Çap ve Gövde Boyu
Zamak	Krom Kaplama	D 18 mm L 22 mm

Kod 01.750.138

Şifreli Kare Çekmece Kilidi

yeni ürün

Koli / Adet : 240
Fiyat $: **9.45**

Malzeme	Üst Yüzey	Silindir Çap ve Gövde Boyu
Zamak	Nikel Kaplama	D 41 mm L 51 mm

Kod 01.407.001

Cam Kilidi Tekli (Kare Tip)

Koli / Adet : 240
Fiyat $: **2.32**

Kullanım Alanı	Malzeme	Üst Yüzey
4 - 8 mm kalınlığındaki kapaklar	Zamak Nikel	Krom Kaplama

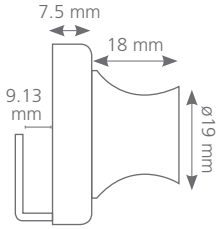

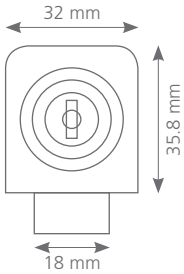

Kod 01.407.003

Cam Kilidi Tekli Siyah (Kare Tip)

Koli / Adet : 240
Fiyat $: **2.91**

Kullanım Alanı	Malzeme	Üst Yüzey
4 - 8 mm kalınlığındaki kapaklar	Zamak Nikel	Krom Kaplama

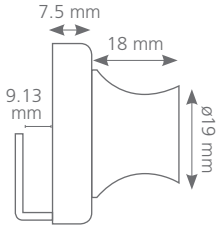

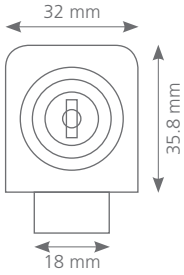

Kod 01.750.407

Şifreli Cam Kilidi Tekli

Koli / Adet : 00
Fiyat $: **9.45**

yeni ürün

Kullanım Alanı	Malzeme	Üst Yüzey
2 - 10 mm kalınlığındaki ürünler	zamak nikel	Krom Kaplama

Kod 01.408.001

Cam Kilidi Tekli (Oval Tip)

Koli / Adet : 240
Fiyat $: **2.82**

Kullanım Alanı	Malzeme	Üst Yüzey
4 - 8 mm kalınlığındaki kapaklar	Zamak	Krom Kaplama

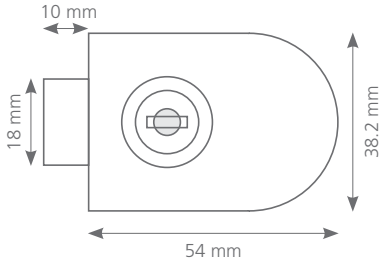

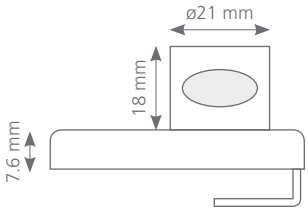

Kullanım Alanı	Malzeme	Üst Yüzey	Fonksiyon
4-8 mm kalınlığın-daki kapaklar	Zamak	Krom Kaplama	Master anahtar hepsini açar diğerleri birbirini açmaz

Kod 01.407.101

MASTER - Tekli Cam Kilidi

Koli / Adet : 240
Fiyat $: **4.14**

Kullanım Alanı	Malzeme	Üst Yüzey
3 - 6 mm kalınlığındaki kapaklar	Zamak	Krom Kaplama

Not : Master anahtar hepsini açar. Diğerleri birbirini açmaz.

Kod 01.409.002

Cam Kilidi Master (Yuvarlak)

Koli / Adet : 240
Fiyat $: **4.70**

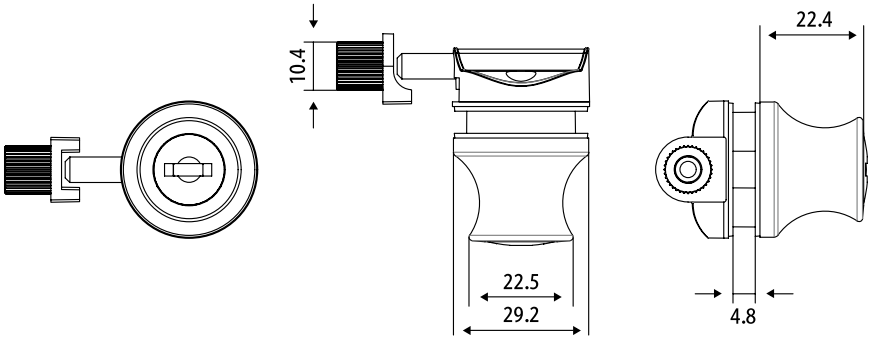

Kullanım Alanı	Malzeme	Üst Yüzey
4 - 8 mm kalınlığındaki kapaklar	Zamak	Krom Kaplama

Kod 01.409.001

Cam Kilidi Çiftli

Koli / Adet : 240
Fiyat $: **2.84**

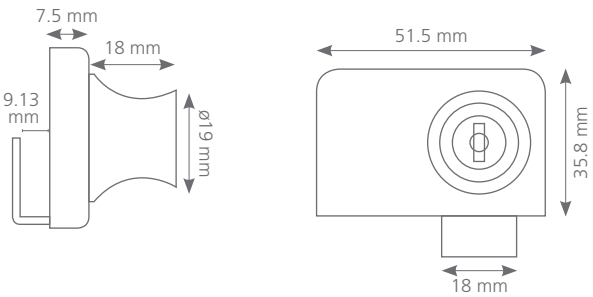

Kod 01.750.409

Şifreli Cam Kilidi (Çiftli)

yeni ürün

Koli / Adet : 00
Fiyat $: **9.45**

Kullanım Alanı	Malzeme	Üst Yüzey
2 - 10 mm kalınlığındaki kapaklar	Zamak Nikel	Krom Kaplama

Kod 01.750.328

Şifreli Sürme Cam Kilidi

yeni ürün

Koli / Adet : 00
Fiyat $ **9.45**

Kullanım Alanı	Malzeme	Üst Yüzey
2 - 10 mm kalınlığındaki kapaklar	Zamak	Krom Kaplama

Kod 01.328.140

Cam Kilidi (Sürme) 140 mm

Koli / Adet : 240
Fiyat $: **2.06**

Kullanım Alanı	Malzeme	Üst Yüzey
2 - 10 mm kalınlığındaki kapaklar	Zamak	Krom Kaplama

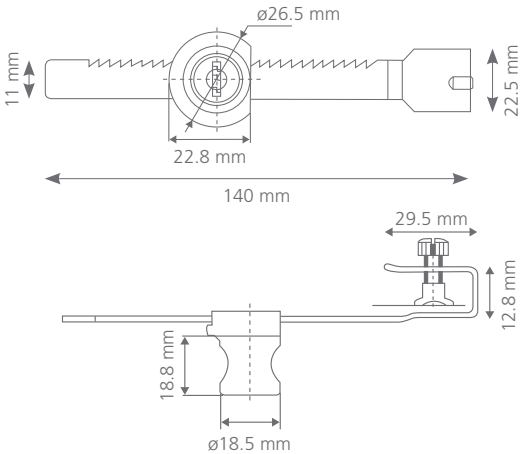

Kullanım Alanı	Malzeme	Üst Yüzey
4 - 8 mm kalınlığındaki kapaklar	Zamak	Krom Kaplama

Kod 01.428.001

Cam Kilidi Çarpma Dilli (Tekli)

Koli / Adet : 240
Fiyat $: **5.61**

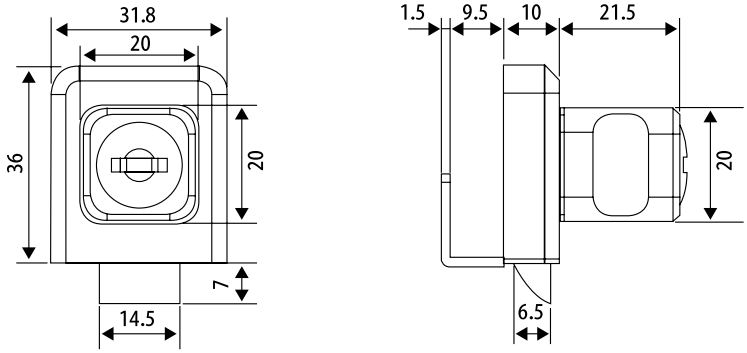

Kullanım Alanı	Malzeme	Üst Yüzey
4 - 8 mm kalınlığındaki kapaklar	Zamak	Krom Kaplama

Kod 01.429.001

Cam Kilidi Çarpma Dilli (Çiftli)

Koli / Adet : 240
Fiyat $: **5.81**

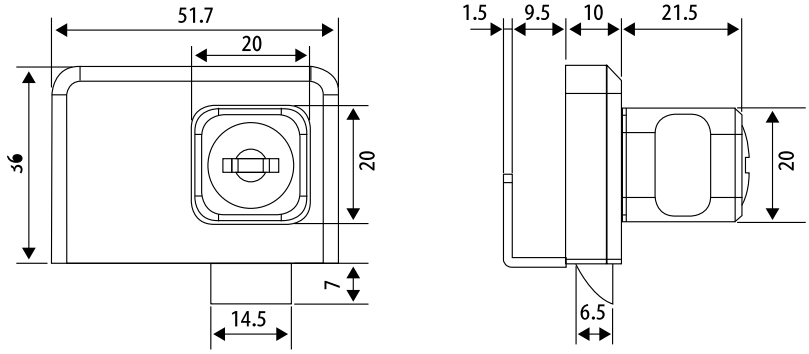

Kullanım Alanı	Malzeme	Üst Yüzey
4 - 8 mm kalınlığındaki kapaklar	Zamak Nikel	Krom Kaplama

Kod 01.407.002

Cam Kilidi Karşılığı

Koli / Adet : 240
Fiyat $: **1.19**

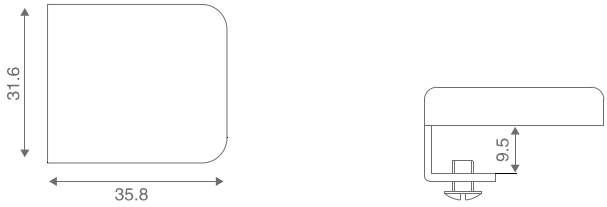

Kod 01.400.001

Basmalı Çekmece Kilidi (Küçük)

Koli / Adet : 50
Fiyat $: **7.80**

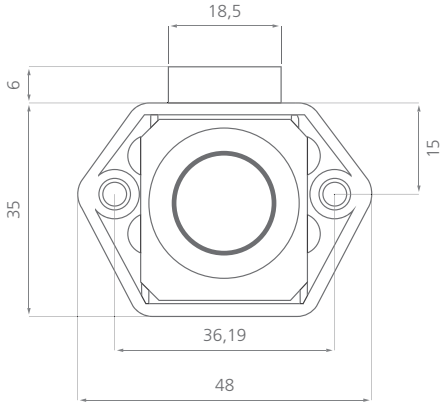

Kod 01.400.002

Basmalı Çekmece Kilidi (Büyük)

Koli / Adet : 50
Fiyat $: **8.60**

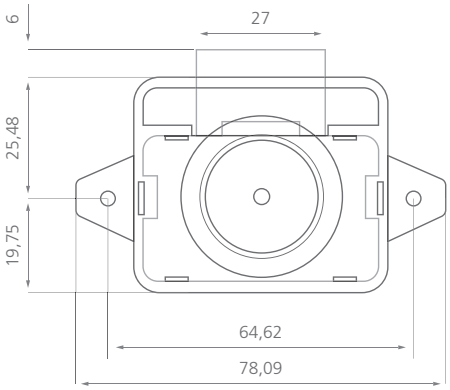

Kod 01.400.003

Basmalı Çekmece Kilidi (Kulplu)

Koli / Adet : 50
Fiyat $: **9.92**

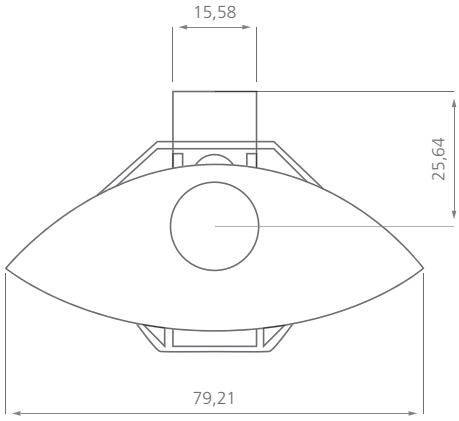

Kod 01.400.004

Basmalı Çekmece Kilidi (No:4)

Koli / Adet : 00
Fiyat $: **10.34**

yeni ürün

Kod 01.400.005

Basmalı Çekmece Kilidi (No:5)

Koli / Adet : 00
Fiyat $: **9.45**

yeni ürün

Kod 01.400.006

Basmalı Çekmece Kilidi (No:6)

Koli / Adet : 00
Fiyat $: **11.03**

yeni ürün

Mandallı Çekmece Kilidi - (Zamak)

Kod	Cinsi	Koli / Ad	Fiyat $
01.103.016	16 mm Zamak	240	**1.31**
01.103.020	20 mm "	240	**1.33**
01.103.025	25 mm "	240	**1.39**
01.103.030	30 mm "	240	**1.54**

Mandallı Çekmece Kilidi (Nikel)

Kod	Cinsi	Koli / Ad	Fiyat $
01.103.216	16 mm / Nikel	240	**1.09**
01.103.220	20 mm "	240	**1.17**
01.103.225	25 mm "	240	**1.24**
01.103.230	30 mm "	240	**1.31**

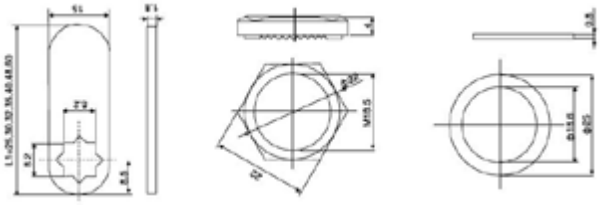

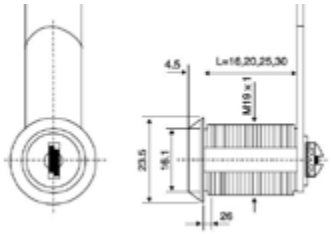

Kod 01.750.001

Mandallı Şifreli Çekmece Kilidi Oval

Koli / Adet : 100
Fiyat $: **7.14**

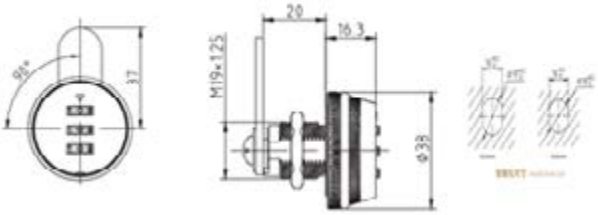

Kod 01.750.002

Mandallı Şifreli Çekmece Kilidi

Koli / Adet : 100
Fiyat $: **11.10**

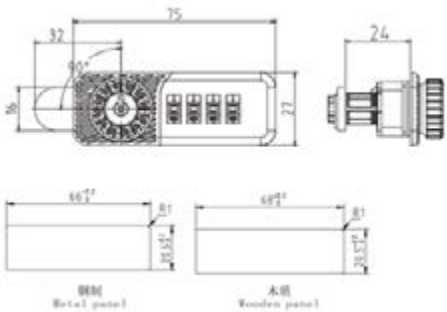

PAS SİSTEM
Mandallı Çekmece Kilidi

Not : Hepsi birbirini açar.

Kod	Malzeme	Üst Yüzey	Silindir Çapı ve Gövde Boyu	Koli / Adet	Fiyat $
01.103.316	Zamak	Krom Kaplama	D 19 mm L 16 mm	240	1.31
01.103.320	Zamak	Krom Kaplama	D 19 mm L 20 mm	240	1.33
01.103.325	Zamak	Krom Kaplama	D 19 mm L 25 mm	240	1.39

MASTER
Mandallı Çekmece Kilidi

Not : Master anahtar hepsini açar.
Diğerleri birbirini açmaz.

Kod	Malzeme	Üst Yüzey	Silindir Çapı ve Gövde Boyu	Koli / Adet	Fiyat $
01.103.120	Zamak	Krom Kaplama	D 19 mm L 20 mm	240	2.96
01.103.125	Zamak	Krom Kaplama	D 19 mm L 25 mm	240	2.96

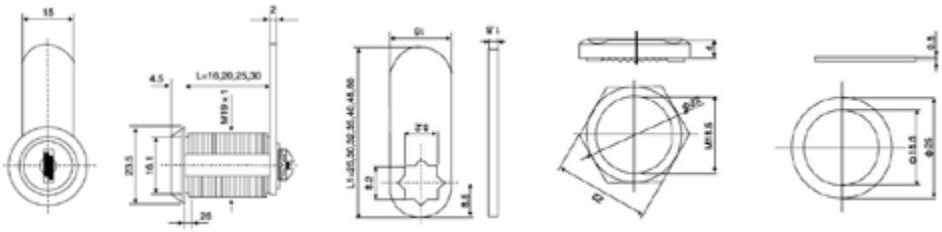

Mandallı Çekmece Kilidi Kulplu 25 mm

Malzeme	Üst Yüzey	Silindir Çap ve Gövde Boyu
Zamak	Krom Kaplama	D 16 mm x L 22 mm

Kod	Cinsi	Koli / Ad	Fiyat $
01.103.425	Mandallı Çekmece Kilidi	240	2.98

Mandallı Çift Kapak Kilidi

Malzeme	Üst Yüzey	Silindir Çap ve Gövde Boyu
Zamak	Krom Kaplama	D 16 mm x L 22 mm

Kod	Cinsi	Koli / Ad	Fiyat $
01.208.016	Mandallı Kapak Kilidi	240	2.71

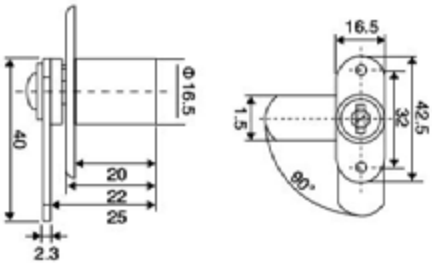

Pano Kilitleri

Kod	Cinsi	Koli / Ad	Fiyat $
01.720.018	20 mm	50	**2.06**
01.720.028	30 mm	50	**2.78**
01.720.036	35 mm	50	**3.08**
01.720.040	40 mm	50	**3.22**
01.720.060	60 mm	50	**3.86**

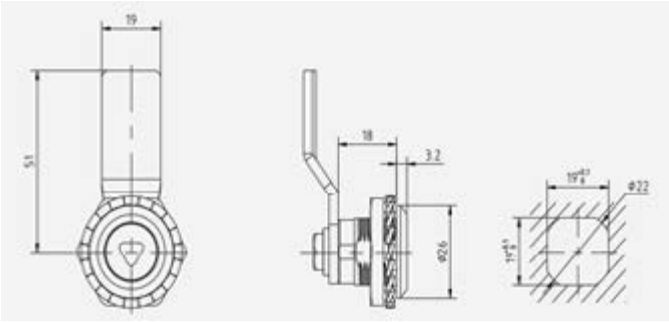

Kod 01.740.001

Pano Kilidi Çarpma Dilli-Üçgen

Koli / Adet : 50
Fiyat $: **2.06**

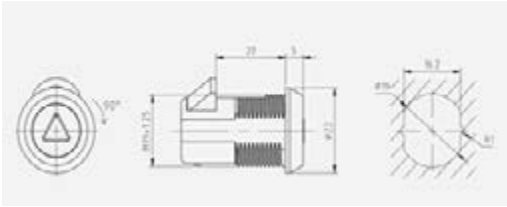

Kod 01.740.002

Pano Kilidi Çarpma Dilli-Anahtarlı

Koli / Adet : 50
Fiyat $ **2.21**

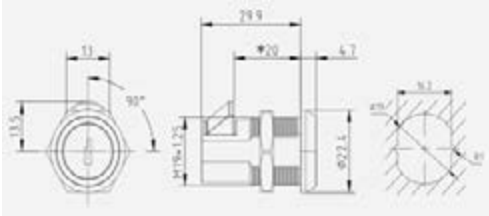

Kod 01.710.025

Pano Kilidi Yaylı (25 mm)

Koli / Adet : 50
Fiyat $ **1.32**

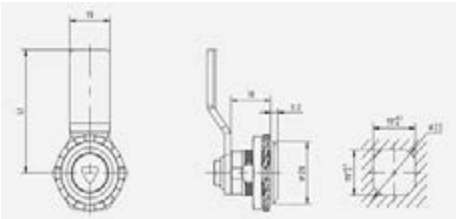

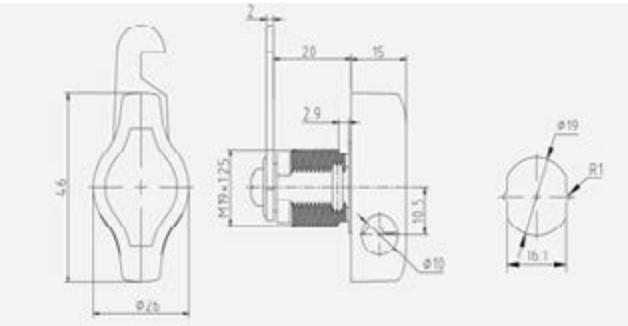

Asmalı Mandallı Kilit (Kelebek)

Kod	Cinsi	Koli / Ad	Fiyat $
01.730.020	20 mm	50	**2.58**
01.730.025	25 mm	50	**2.78**
01.730.030	30 mm	50	**2.93**

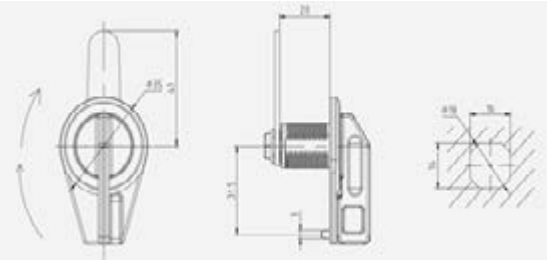

Asmalı Mandallı Kilit

Kod	Cinsi	Koli / Ad	Fiyat $
01.700.005	20 mm	50	**3.08**

Pano Kilit Anahtarı

Kod	Cinsi	Koli / Ad	Fiyat $
01.700.100	Küçük	50	**0.74**
01.700.101	Büyük	50	**1.02**

Kod 01.700.001

Pano Kilit No:1

Koli / Adet : 50
Fiyat $: **2.21**

Kod 01.700.002

Pano Kilit No:2

Koli / Adet : 50
Fiyat $: **1.47**

Kod 01.700.003

Pano Kilit No:3

Koli / Adet : 50
Fiyat $: **1.72**

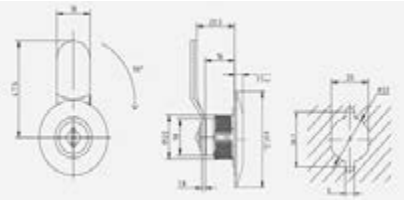

Kod 01.700.006

Kancalı Metal Dolap Kilidi 8 mm

Koli / Adet : 50
Fiyat $: **1.32**

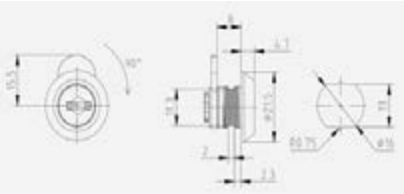

Malzeme	Üst Yüzey	Silindir Çap ve Gövde Boyu
Zamak	Krom Kaplama	D 19 mm x L 22 mm

Kod 01.105.001

İtmeli Çekmece Kilidi

Koli / Adet : 240
Fiyat $: **2.00**

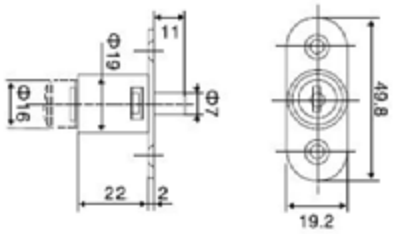

Malzeme	Üst Yüzey	Silindir Çap ve Gövde Boyu	Fonksiyon
Zamak	Krom Kaplama	D 19 mm L 22 mm	Master anahtar hepsini açar diğerleri birbirini açmaz

Kod 01.105.101

MASTER - İtmeli Çekmece Kilidi

Koli / Adet : 240
Fiyat $: **3.21**

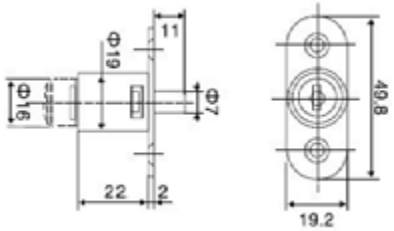

Malzeme	Üst Yüzey	Silindir Çap ve Gövde Boyu
Zamak	Krom Kaplama	D 19 mm x L 20 mm

Kod 01.587.001

İtmeli Çevirmeli Çekmece Kilidi

Koli / Adet : 240
Fiyat $: **2.66**

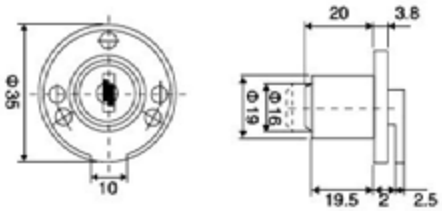

Kod 01.104.001

Kancalı Dolap Kilidi

Koli / Adet : 100
Fiyat $: **5.03**

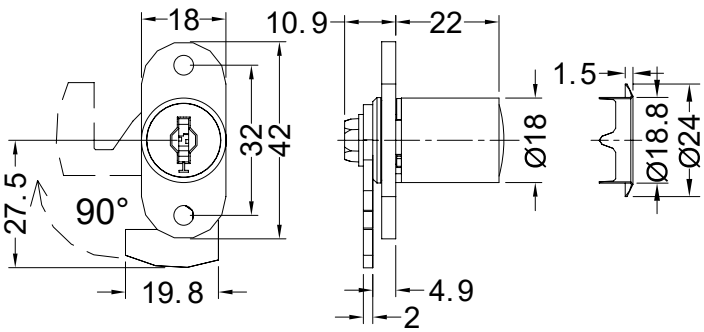

Kod 01.106.001

Oval Çekmece Kilidi

Koli / Adet : 240
Fiyat $: **1.00**

Malzeme	Üst Yüzey	Silindir Çap ve Gövde Boyu
Nikel	Nikel Kaplama	D 22 mm L 22 mm

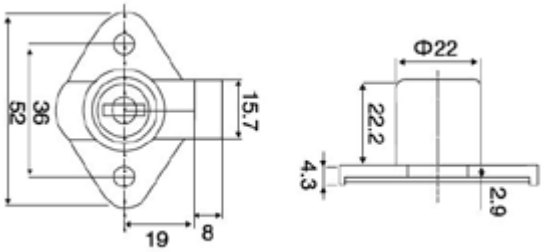

Yuvarlak Çekmece Kilidi

Kod	Cinsi	Koli / Ad	Fiyat $
01.109.016	16 mm	240	**2.04**
01.109.019	19 mm	240	**2.04**

Malzeme	Üst Yüzey	Silindir Çap ve Gövde Boyu
Zamak	Krom Kaplama	D 16 mm x L 22 mm
Zamak	Krom Kaplama	D 19 mm x L 22 mm

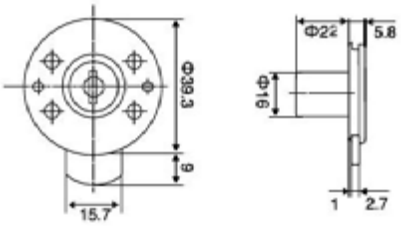

Kod 01.110.001

Çift Kapak Kilidi

Koli / Adet : 100
Fiyat $: **2.71**

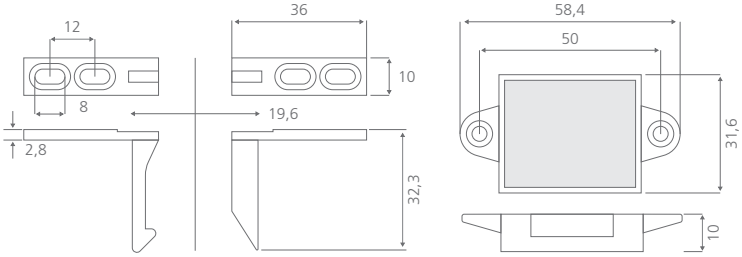

Merkezi Çekmece Kilidi (16 mm)

Kod	Cinsi	Koli / Ad	Fiyat $
01.288.165	16 mm / 50	120	3.40
01.288.167	16 mm / 70	120	4.11
01.288.160	16 mm - Çubuksuz	240	1.84

Malzeme	Üst Yüzey	Silindir Çap ve Gövde Boyu
Zamak	Krom Kaplama	D 16 mm x L 20 mm

Çubuk Uzunluğu : Çubuksuz, 500 mm x 700 mm

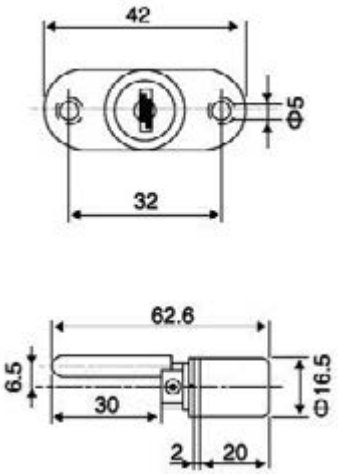

Merkezi Çekmece Kilidi (19 mm)

Kod	Cinsi	Koli / Ad	Fiyat $
01.288.195	19 mm / 50	120	3.58
01.288.197	19 mm / 70	120	4.24
01.288.190	19 mm - Çubuksuz	240	1.92

Malzeme	Üst Yüzey	Silindir Çap ve Gövde Boyu
Zamak	Krom Kaplama	D 19 mm x L 20 mm

Çubuk Uzunluğu : Çubuksuz, 500 mm x 700 mm

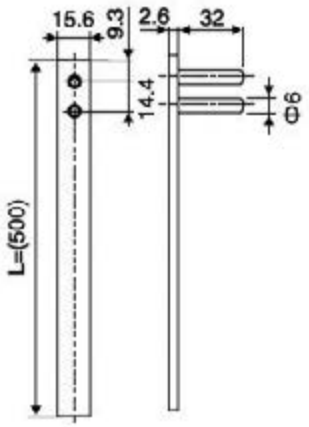

MASTER - Merkezi Çekmece Kilidi (19 mm / 70)

Kod	Cinsi	Koli / Ad	Fiyat $
01.288.197M	19 mm / 50	120	5.06

Malzeme	Üst Yüzey	Silindir Çap ve Gövde Boyu	Fonksiyon
Zamak	Krom Kaplama	D 19 mm L 20 mm	Master anahtar hepsini açar diğerleri birbirini açmaz

İspanyolet Kilit

Kod	Cinsi	Koli / Ad	Fiyat $
01.168.001	100 cm - Döner	100	**10.29**
01.168.002	100 cm - Uzar	100	**8.25**

Malzeme	Üst Yüzey	Silindir Çap ve Gövde Boyu
Zamak	Nikel Kaplama	D 19 mm x L 22 mm

UZAR

DÖNER

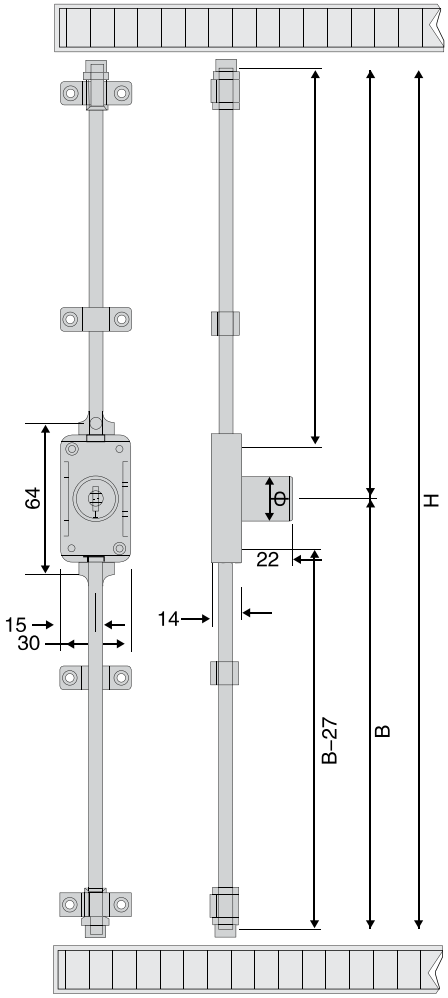

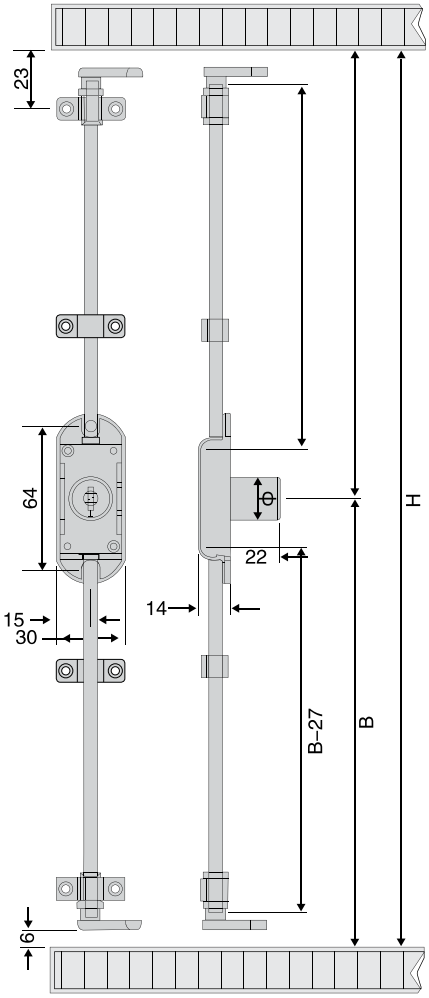

Kod 01.300.880

Dijital Dolap Kilit Seti (Şifreli)

Koli / Adet : 24
Fiyat $: **52.12**

Başarısız Kilitleme Alarm Sistemi | Amaca Göre Esnek Program | Düşük Pil Uyarısı

- 1 veya 2 seviyeli kilitleme modu Master anahtar, servis anahtarı, kullanıcı anahtarı kombinasyonu
- Şifreli olarak açma kapama.
- QR Kod okutularak daha fazla teknik bilgiye ulaşabilirsiniz.

Kod 01.300.030

Dijital Dolap Kilit Seti (30 A)

Koli / Adet : 24
Fiyat $: **27.15**

Başarısız Kilitleme Alarm Sistemi | Amaca Göre Esnek Program | Düşük Pil Uyarısı

- 1 veya 2 seviyeli kilitleme modu Master anahtar, servis anahtarı, kullanıcı anahtarı kombinasyonu
- Manyetik Kart veya Bileklik olarak açma kapama opsiyonu

Kod 01.300.032

Dijital Dolap Kilit Seti (32 A)

Koli / Adet : 24
Fiyat $: **27.15**

Başarısız Kilitleme Alarm Sistemi | Amaca Göre Esnek Program | Düşük Pil Uyarısı

- 1 veya 2 seviyeli kilitleme modu Master anahtar, servis anahtarı, kullanıcı anahtarı kombinasyonu
- Manyetik Kart veya Bileklik olarak açma kapama opsiyonu

Kod 01.300.598

Dijital Dolap Kilit Seti (598)

Koli / Adet : 24
Fiyat $: **31.73**

Başarısız Kilitleme Alarm Sistemi | Amaca Göre Esnek Program | Düşük Pil Uyarısı

- 1 veya 2 seviyeli kilitleme modu Master anahtar, servis anahtarı, kullanıcı anahtarı kombinasyonu
- Manyetik Kart veya Bileklik olarak açma kapama opsiyonu

Kod 01.300.101

Dijital Kilit No:1

Koli / Adet : 50
Fiyat $: **62.41**

Kod 01.300.580

Dijital Dolap Kilidi 580 Parmak İzli

Koli / Adet : 24
Fiyat $: **44.10**

Kod 01.300.102

Dijital Kilit No:2

Koli / Adet : 50
Fiyat $: **39.52**

Kod 01.300.480-1

Dijital Merkezi Çekmece Kilidi 480 Parmak İzli

Koli / Adet : 24
Fiyat $: **38.48**

Kod 01.300.103

Dijital Kilit No:3

Koli / Adet : 50
Fiyat $: **24.03**

Kod 01.300.480-2

Dijital Dolap Kilidi Mandallı 480 Parmak İzli

Koli / Adet : 24
Fiyat $: **38.48**

Kod 01.300.780

Dijital Dolap Kilidi 780 Kartlı-Parmak İzli

Koli / Adet : 24
Fiyat $: **61.17**

Çekmece Kilit Karşılığı

Kod	Cinsi	Koli / Ad	Fiyat $
01.001.001	Çekmece Kilit Karşılığı	1000	0.07

Kod 01.300.002

Dijital Dolap Kilidi Etiket Anahtarı

Koli / Adet : 24
Fiyat $: 2.13

Çekmece Kilit Topuzu

Kod	Cinsi	Koli / Ad	Fiyat $
01.002.100	Çekmece Kilidi Topuzu	1000	11.36

Kod 01.300.001

Dijital Dolap Kilit Bilekliği - Yedek

Koli / Adet : 24
Fiyat $: 3.35

MASTER - Yedek Anahtarı

Kod	Cinsi	Koli / Ad	Fiyat $
01.001.100	Master Yedek Anahtar	50	1.55
01.001.101	Master Göbek Değ. Anh.	50	1.55

Kod 01.300.003

Dijital Dolap Kilidi Güç Ünitesi

Koli / Adet : 24
Fiyat $: 6.65

Kod 01.300.004

Djital Dolap Kilit Kartı

Koli / Adet : 24
Fiyat $: 3.35

Kod 01.300.005

Dijital Dolap Kilit Bilekliği - Master

Koli / Adet : 24
Fiyat $: 3.35

Hidrolik Kapak Makası

Kod	Cinsi	Koli / Ad	Fiyat $
11.034.001	Sağ	100	5.73
11.034.002	Sol	100	5.73

Kullanım Alanı	Malzeme	Yüzey	Fonksiyon
Kalkar Kapaklar Mutfak ve Ofis Kapakları	Zamak	Krom Kaplama	Kapak Düşme Hız Ayar Vidası

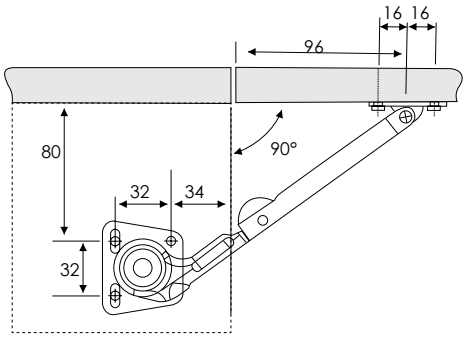

Plastik Gövde Kapak Makası

Kod	Cinsi	Koli / Ad	Fiyat $
11.415.001	Kalkar	100	11.99
11.415.002	Düşer	100	11.99

Kullanım Alanı	Malzeme	Uygulama
Kalkar / Düşer Kapaklar Mutfak ve Ofis Kapakları	Plastik + Zamak	600 mm'den yüksek kapaklar için 2 ad. kullanım önerilir.

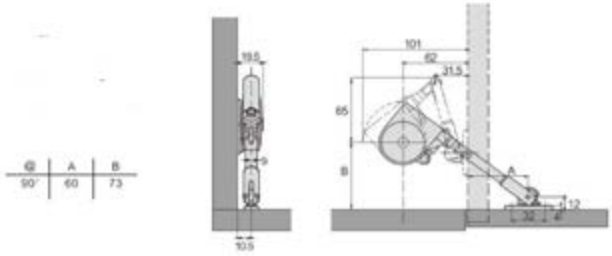

Kullanım Alanı	Malzeme	Yüzey
Kalkar Kapaklar Mutfak ve Ofis Kapakları	Zamak	Krom Kaplama

Kod 11.031.001

Yumuşak Ayarlı Kapak Makası (Düz)

Koli / Adet : 50
Fiyat $: **4.34**

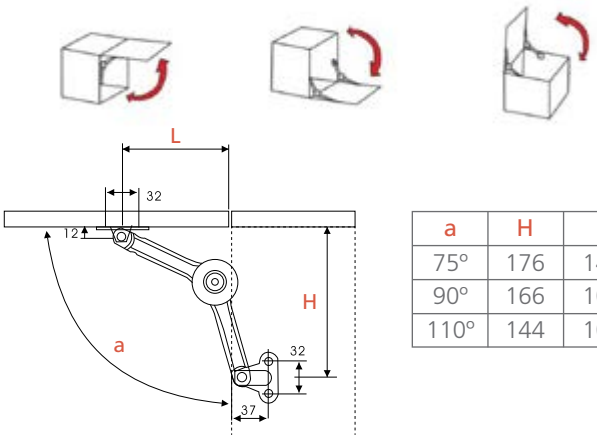

a	H	L
75°	176	145
90°	166	105
110°	144	108

Kullanım Alanı	Malzeme	Yüzey	Fonksiyon
Kalkar Kapaklar Mutfak ve Ofis Kapakları	Zamak	Krom Kaplama	Kapak Düşme Hız Ayar Vidası

Kod 11.033.001

Yumuşak Ayarlı Kapak Makası (Ayarlı)

Koli / Adet : 50
Fiyat $: **5.44**

Not : Düşer kalkar ayarlıdır.

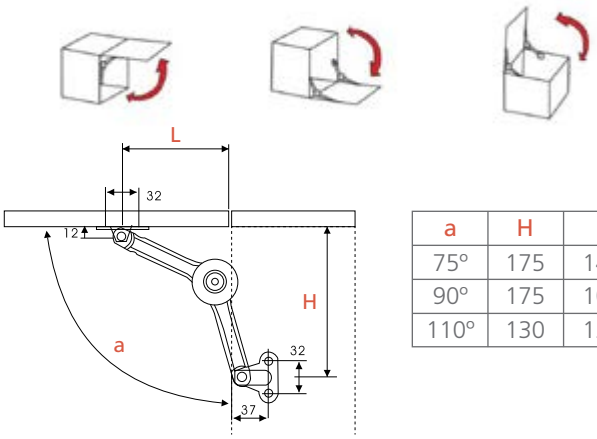

a	H	L
75°	175	145
90°	175	106
110°	130	120

Kullanım Alanı	Malzeme	Yüzey	Fonksiyon
Kalkar Kapaklar Mutfak ve Ofis Kapakları	Zamak	Krom Kaplama	Kapak Düşme Hız Ayar Vidası

Kod 11.039.001

Yumuşak Ayarlı Kapak Makası (Ekstra)

Koli / Adet : 50
Fiyat $: **7.89**

Not : Düşer kalkar ayarlıdır.

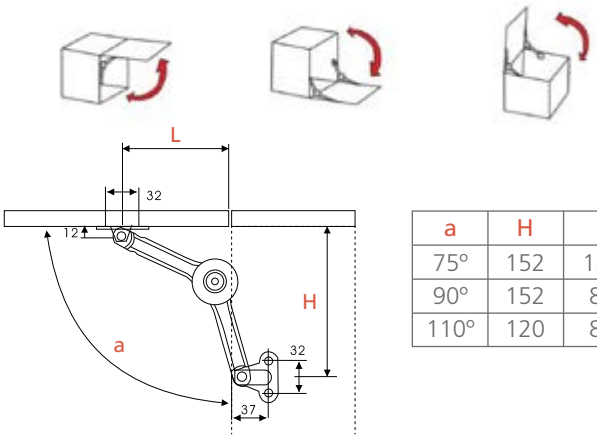

a	H	L
75°	152	137
90°	152	86
110°	120	81

Gazlı Amortisör (Kısa)

Kod	Cinsi	Koli / Ad	Fiyat $
11.002.060	60 N (210 mm) KISA	100	1.67
11.002.060	60 N (165 mm) KISA	100	1.67
11.002.080	80 N (210 mm) KISA	100	1.67
11.002.100	100 N (210 mm) KISA	100	1.67

Kullanım Alanı	Malzeme	Yüzey
Kalkar / Düşer Kapaklar Mutfak ve Ofis Kapakları	Çelik	Gümüş

Not : Kapak ağırlığına göre farklı güç seçenekleri, uygulama çeşidine göre bağlantı parçası.

Gazlı Amortisör (Uzun)

Kod	Cinsi	Koli / Ad	Fiyat $
11.001.060	60 N (245 mm) UZUN	100	1.67
11.001.080	80 N (245 mm) UZUN	100	1.67
11.001.100	100 N (245 mm) UZUN	100	1.67
11.001.120	120 N (245 mm) UZUN	100	1.67
11.001.150	150 N (245 mm) UZUN	100	1.67

Kullanım Alanı	Malzeme	Yüzey
Mutfak, Ofis, Sandık ve Kalkar / Düşer Kapaklar	Çelik	Gümüş

Not : Kapak ağırlığına göre farklı güç seçenekleri, uygulama çeşidine göre bağlantı parçası.

Gazlı Amortisör (Beyaz)

Kod	Cinsi	Koli / Ad	Fiyat $
11.003.080	80 N (245 mm) UZUN	100	1.67
11.003.100	100 N (245 mm) UZUN	100	1.67

Kullanım Alanı	Malzeme	Yüzey
Mutfak, Ofis, Sandık ve Kalkar / Düşer Kapaklar	Çelik	Beyaz

Not : Kapak ağırlığına göre farklı güç seçenekleri, uygulama çeşidine göre bağlantı parçası.

Gazlı Amortisör Frenli

Kod	Cinsi	Koli / Ad	Fiyat $
11.006.100	100 N (245 mm)	100	2.48
11.006.080	80 N (245 mm)	100	2.48
11.006.001	Fren Mekanizması	100	1.16

Malzeme	Üst Yüzey
Çelik	Gümüş Kaplama

Kod 11.005.001

Gazlı Amortisör Düşer (80 N - 245 mm)

Koli / Adet : 100
Fiyat $: 2.04

Malzeme	Üst Yüzey
Çelik	Gümüş Kaplama

Frenli Tas Menteşe

Kod	Cinsi	Koli / Ad	Fiyat $
09.200.001	Düz	100	1.77
09.200.002	Yarım Deve Boynu	100	1.77
09.200.003	Süper Deve Boynu	100	1.77

Malzeme	Üst Yüzey	Ayarlama	Açı	Kapak Kalınlığı
Sac Metal	Nikel kaplama	3 Yöne Ayarlanabilir	105°	16 - 20 mm

Düz

Yarım Deve

Süper Deve

METAL PİSTON

Frenli 3D Ayarlı Tas Menteşe

Kod	Cinsi	Koli / Ad	Fiyat $
09.201.001	Düz	100	1.77

Malzeme	Üst Yüzey	Ayarlama	Açı	Kapak Kalınlığı
Sac Metal	Nikel kaplama	3 Yöne Ayarlanabilir	105°	16 - 20 mm

3D Ayarlı Tas Menteşe(Klipsli)

Kod	Cinsi	Koli / Ad	Fiyat $
09.105.001	Düz	100	1.60

Malzeme	Üst Yüzey	Ayarlama	Açı	Kapak Kalınlığı
Sac Metal	Nikel kaplama	3 Yöne Ayarlanabilir	105°	16 - 20 mm

Tas Menteşe

Kod	Cinsi	Koli / Ad	Fiyat $
09.100.001	Düz	250	0.67
09.100.002	Yarım Deve Boynu	250	0.68
09.100.003	Süper Deve Boynu	250	0.69

Malzeme	Üst Yüzey	Ayarlama	Açı	Kapak Kalınlığı
Sac Metal	Nikel kaplama	3 Yöne Ayarlanabilir	105°	14 - 22 mm

Yaysız Tas Menteşe

Kod	Cinsi	Koli / Ad	Fiyat $
09.105.101	Düz	100	1.17

Malzeme	Üst Yüzey	Ayarlama	Açı	Kapak Kalınlığı
Sac Metal	Nikel kaplama	3 Yöne Ayarlanabilir	105°	14 - 22 mm

Bas-Aç (ters) Tas Menteşe

Kod	Cinsi	Koli / Ad	Fiyat $
09.101.001	Düz	100	1.58
09.101.002	Yarım Deve Boynu	100	1.58
09.101.003	Süper Deve Boynu	100	1.58

Malzeme	Üst Yüzey	Ayarlama	Açı	Kapak Kalınlığı
Sac Metal	Nikel kaplama	3 Yöne Ayarlanabilir	105°	14 - 22 mm

Düz

Yarım Deve

Süper Deve

Cam Kapak Tas Menteşe

Kod	Cinsi	Koli / Ad	Fiyat $
09.104.001	Düz	100	1.34
09.104.002	Yarım Deve Boynu	100	1.34
09.104.003	Süper Deve Boynu	100	1.34

Malzeme	Üst Yüzey	Ayarlama	Cam Kalınlığı
Sac Metal	Nikel kaplama	3 Yöne Ayarlanabilir	4-6 mm

Düz

Yarım Deve

Süper Deve

Frenli Dereceli Tas Menteşe

Kod	Cinsi	Koli / Ad	Fiyat $
09.202.045	45°	100	2.46
09.202.090	90°	100	2.74
09.202.165	165°	100	5.25

Frenli Dereceli Tas Menteşe **(Klipsli)**

Kod	Cinsi	Koli / Ad	Fiyat $
09.202.045-2	45°	100	3.24
09.202.090-2	90°	100	3.24
09.202.165-2	165°	100	6.88

Malzeme	Üst Yüzey	Ayarlama	Kapak Kalınlığı
Sac Metal	Nikel kaplama	3 Yöne Ayarlanabilir	-45°, 90° için 14-22 mm -165° için 13-21 mm

45 °

KLİPSLİ 90 °

90 °

165 °

Dereceli Tas Menteşe

90 °

Kod	Cinsi	Koli / Ad	Fiyat $
09.102.045	45°	200	**1.35**
09.102.090	90°	200	**1.35**
09.102.115	115°	100	**1.89**
09.102.135	135°	100	**2.53**
09.102.165	165°	100	**3.40**

Malzeme	Üst Yüzey	Ayarlama	Kapak Kalınlığı
Sac Metal	Nikel kaplama	3 Yöne Ayarlanabilir	-45°, 90°, 115° ve 135° için 14-23 mm -165° için 13-21 mm

115 °

135 °

45 °

165 °

Kod 10.340.001

Tas Deliksiz Menteşe (Zamak)

Koli / Adet : 100
Fiyat $: **1.52**

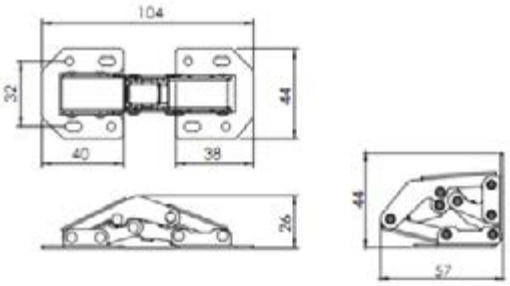

Metal Masa Menteşesi

Kod	Cinsi	Koli / Ad	Fiyat $
10.306.004	Slot Tipi - 18 mm	50	**1.41**
10.306.006	Slot Tipi - 22 mm	50	**1.53**
10.306.008	Slot Tipi - 25 mm	50	**1.51**

Not : Adet fiyatıdır.

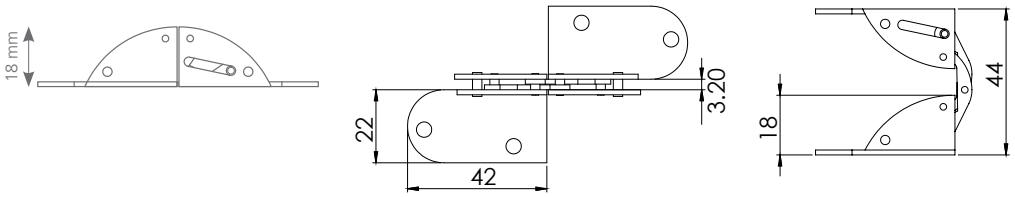

Kod 10.305.001

Pipo Kutu Menteşesi (Zamak)

Koli / Adet : 30
Fiyat $: **0.44**

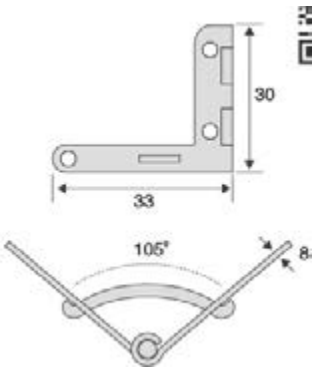

30x33-90°

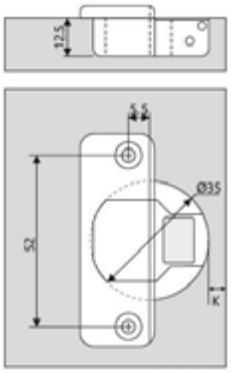

Kod 10.332.001

Tekli Büro Menteşe (270º)

Koli / Adet : 50
Fiyat $: **5.99**

Not : Adet fiyatıdır.

Malzeme	Üst Yüzey	Açılma
Zamak	Nikel Kaplama	270º

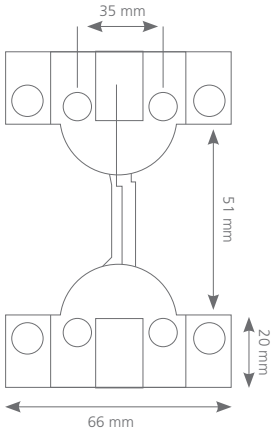

Kod 10.330.002

Açılı Kapak Menteşesi (Gönye Burun)

Koli / Adet : 50
Fiyat $: **11.33**

Not : Adet fiyatıdır.

Malzeme	Üst Yüzey	Ölçü
Sac Metal + Zamak	Nikel Kaplama	Ayarlı 35 mm

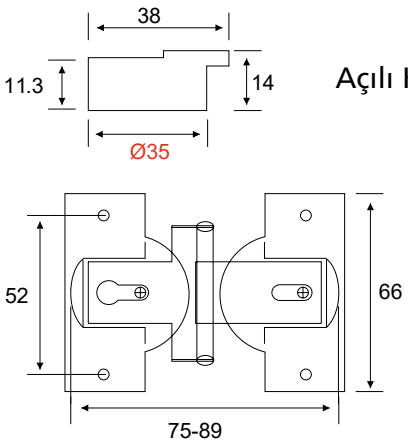

Kod 10.330.001

Açılı Kapak Menteşesi (Ayarlı 35 mm)

Koli / Adet : 100
Fiyat $: **5.42**

Not : Adet fiyatıdır.

Malzeme	Üst Yüzey	Ölçü
Zamak	Nikel Kaplama	Ayarlı 35 mm

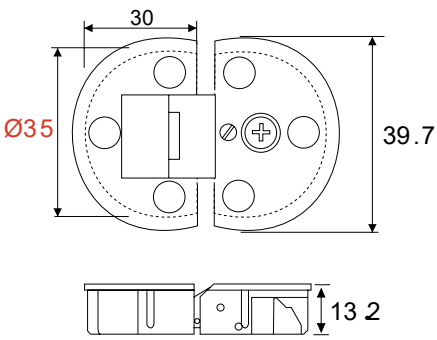

Kod 10.333.001

Kitabe Masa Menteşesi (35 mm)

Koli / Adet : 100
Fiyat $: **3.78**

Not : Adet fiyatıdır.

Malzeme	Üst Yüzey	Açılma
Zamak	Nikel Kaplama	180

Paslanmaz Menteşe (Kelebek - Saten) 1.7 mm

Kod	Cinsi	Koli / Ad	Fiyat $
02.901.532	OVAL	100	2.74

Not : Adet fiyatıdır.

Malzeme	Üst Yüzey	Boy	Mil Çapı (mm)	Rulman Sayısı
Paslanmaz Çelik	Saten Kaplama	100 mm	11.5 mm	2

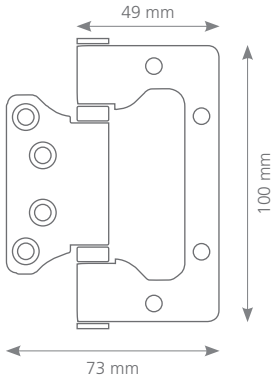

Paslanmaz Menteşe (Kelebek - Saten) 2.0 mm

Kod	Cinsi	Koli / Ad	Fiyat $
02.901.526	DÜZ	100	3.44
02.901.527	OVAL	100	3.44

Not : Adet fiyatıdır.

Malzeme	Üst Yüzey	Boy	Mil Çapı (mm)	Rulman Sayısı
Paslanmaz Çelik	Saten Kaplama	100 mm	11.5 mm	2

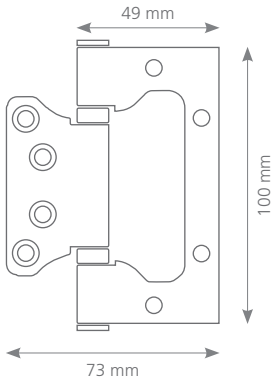

Paslanmaz Menteşe (Kelebek) 2.5 mm

Kod	Cinsi	Koli / Ad	Fiyat $
02.901.541	OVAL SATEN	100	5.50

Not : Adet fiyatıdır.

Malzeme	Üst Yüzey	Boy	Mil Çapı (mm)	Rulman Sayısı
Paslanmaz Çelik	Sarı Kaplama	100 mm	11.5 mm	2

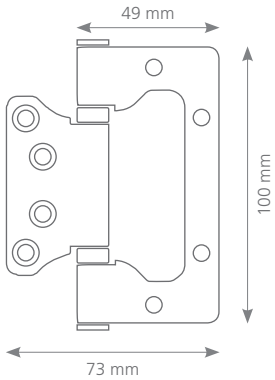

Paslanmaz Menteşe Saten (Oval) 1.7 mm

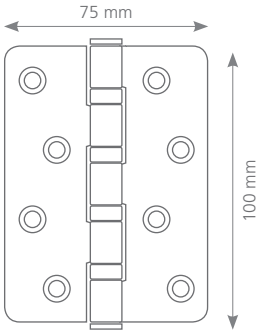

Kod	Cinsi	Koli / Ad	Fiyat $
02.901.531	OVAL SATEN	100	3.33

Not : Adet fiyatıdır.

Malzeme	Üst Yüzey	Boy	Mil Çapı (mm)	Rulman Sayısı
Paslanmaz Çelik	Saten Kaplama	100 mm	11.5 mm	4

Paslanmaz Menteşe Saten 2.0 mm

Kod	Cinsi	Koli / Ad	Fiyat $
02.901.525	DÜZ	100	4.50
02.901.523	OVAL	100	4.50

Not : Adet fiyatıdır.

Malzeme	Üst Yüzey	Boy	Mil Çapı (mm)	Rulman Sayısı
Paslanmaz Çelik	Saten Kaplama	100 mm	11.5 mm	4

Paslanmaz Menteşe (Oval) 2.5 mm

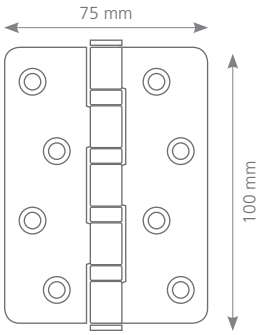

Kod	Cinsi	Koli / Ad	Fiyat $
02.901.540	OVAL SATEN	100	7.20

Not : Adet fiyatıdır.

Malzeme	Üst Yüzey	Boy	Mil Çapı (mm)	Rulman Sayısı
Paslanmaz Çelik	Sarı Kaplama	100 mm	11.5 mm	4

Paslanmaz Menteşe (Kelebek) 2.0 mm

Kod	Cinsi	Koli / Ad	Fiyat $
02.901.533	OVAL SİYAH	100	**3.97**
02.901.534	OVAL SARI	100	**3.97**

Not : Adet fiyatıdır.

Malzeme	Üst Yüzey	Boy	Mil Çapı (mm)	Rulman Sayısı
Paslanmaz Çelik	Siyah Kaplama	100 mm	11.5 mm	2

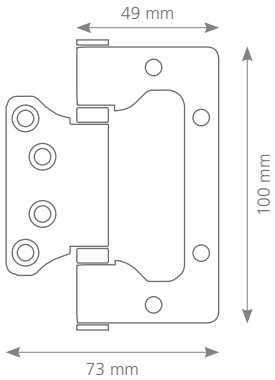

Kod 02.901.524

Paslanmaz Menteşe (Lüks) 3.0 mm

Koli / Adet : 100
Fiyat $: **8.36**

Not : Adet fiyatıdır.

c UL us R38013 LISTED

Yangın dayanım sertifikalı

Malzeme	Üst Yüzey	Boy	Mil Çapı (mm)	Rulman Sayısı
Paslanmaz Çelik	Saten Kaplama	100 mm	14 mm	3

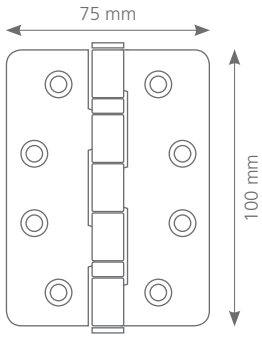

Paslanmaz Menteşe (Küçük)

Kod	Cinsi	Koli / Ad	Fiyat $
02.901.538	1.7 mm	100	**2.79**
02.901.528	2.0 mm	100	**3.09**

Not : Adet fiyatıdır.

Malzeme	Üst Yüzey	Boy	Mil Çapı (mm)	Rulman Sayısı
Paslanmaz Çelik	Saten Kaplama	76 mm	11.5 mm	4

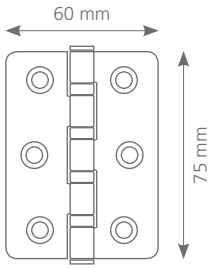

Paslanmaz Menteşe (Oval) 2.0 mm

Kod	Cinsi	Koli / Ad	Fiyat $
02.901.535	OVAL SİYAH	100	**5.09**
02.901.536	OVAL SARI	100	**5.09**

Not : Adet fiyatıdır.

Malzeme	Üst Yüzey	Boy	Mil Çapı (mm)	Rulman Sayısı
Paslanmaz Çelik	Siyah Kaplama	100 mm	11.5 mm	4

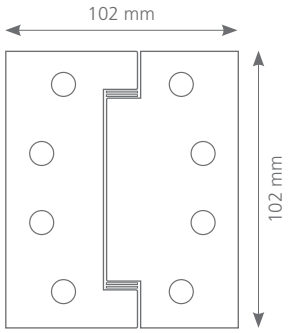

Ayarlanabilir yay gücü

Kod 02.901.539

Paslanmaz Yaylı Menteşe 3.0 mm

Koli / Adet : 30
Fiyat $: **21.71**

Malzeme	Üst Yüzey	Boy	Mil Çapı (mm)	Rulman Sayısı
Paslanmaz Çelik	Kaplama	100 mm	19 mm	4

Not : Adet fiyatıdır.

Paslanmaz Yaylı Çarpma Kapı Menteşe

Kullanım Alanı	Malzeme	Fonksiyon	Taşıma Kapasitesi
Ahşap Kapılar İçin	Paslanmaz Çelik	Çift Tarafa 180° Çalışma	15-20 kg / çift

Kod	Cinsi	Koli / Ad	Fiyat $
02.001.003	No: 3	30	**28.65**
02.001.004	No: 4	30	**32.52**

Not : Adet fiyatıdır.

No: 3

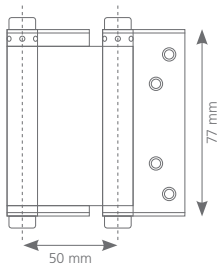

No: 4

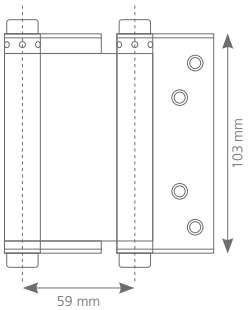

Akordiyon Menteşe (Sarı)

Not : Adet fiyatıdır.

Kod	Cinsi	Koli / Ad	Fiyat $
10.322.095	95 mm	40	**17.16**

Akordiyon Menteşe (Siyah)

Not : Adet fiyatıdır.

Kod	Cinsi	Koli / Ad	Fiyat $
10.321.095	95 mm	40	**15.94**

Akordiyon Menteşe (Sarı)

Not : Adet fiyatıdır.

Kod	Cinsi	Koli / Ad	Fiyat $
10.322.118	118 mm	20	**30.02**

Akordiyon Menteşe (Siyah)

Not : Adet fiyatıdır.

Kod	Cinsi	Koli / Ad	Fiyat $
10.321.118	118 mm	20	**28.11**

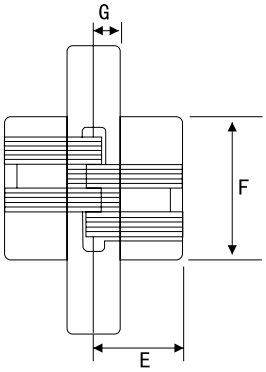

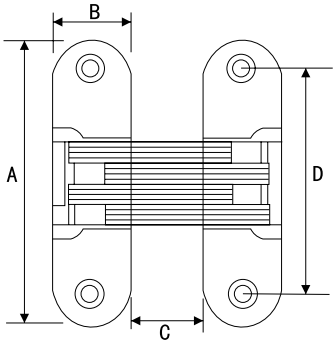

Akordiyon Menteşe (Saten)

Kod	Cinsi	Koli / Ad	Fiyat $
10.320.045	45 mm	200	**4.04**
10.320.060	60 mm	100	**5.23**
10.320.070	70 mm	100	**7.71**
10.320.095	95 mm	40	**12.88**
10.320.118	118 mm	20	**23.60**

Not : Adet fiyatıdır.

Not: Uygulanacak kapı veya kapağın kalınlık, genişlik ve yüksekliğine göre en az 2 adet/kapı kullanılmalıdır. Standart kullanım koşulu için 3 adet/kapı kullanımı önerilmektedir.

70 mm

95 mm

UYGULAMA BİLGİLERİ ve ÖLÇÜ PARAMETRE TABLOSU

Ölçü Birim (mm)	10.320.118	10.320.095	10.320.070	10.320.060	10.320.045
A	117,5	95	70	60	45
B	25	19	16	13	13
C	18	13	11	9	9
D	90	73	51	47	30,5
E	36	27	22,5	18	18
F	64	51,2	34	30,5	19
G	11	9	7	6	5
Gövde Malzeme	Zamak	Zamak	Zamak	Zamak	Zamak
Merkez Malzeme	Paslanmaz Çelik	Paslanmaz Çelik	Paslanmaz Çelik	Paslanmaz Çelik	Paslanmaz Çelik
Kapı/Kapak Kalınlığı (mm)	30-45	25-40	20-35	18-25	18-25
Net Ağırlık (g/ad)	650	310	160	85	55
Net Ağırlık (g/ad)	650	310	160	85	55

Gövde Malzeme	Merkez Malzeme	Kapı/Kapak Kalınlığı (mm)	Net Ağırlık (g/ad)
Zamak	Paslanmaz Çelik	18-25	45

Akordiyon Menteşe - Krom

Kod	Cinsi	Koli / Ad	Fiyat $
10.310.043	43 mm	500	**1.82**

Not : Adet fiyatıdır.

Not: Uygulanacak kapı veya kapağın kalınlık, genişlik ve yüksekliğine göre en az 2 adet/kapı kullanılmalıdır. Standart kullanım koşulu için 3 adet/kapı kullanımı önerilmektedir.

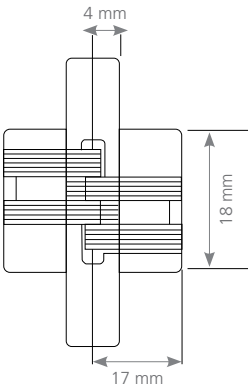

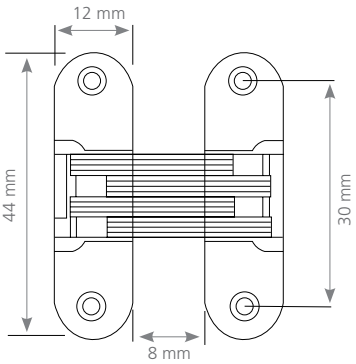

Akordiyon Menteşe (Saten)
Ayarlı Zamak Merkez

Kod	Cinsi	Koli / Ad	Fiyat $
10.312.095	95 mm SAĞ Ayarlı	40	21.48
10.313.095	95 mm SOL Ayarlı	40	21.48
10.312.110	110 mm SAĞ Ayarlı	20	22.80
10.313.110	110 mm SOL Ayarlı	20	22.80

Not : Adet fiyatıdır.

Malzeme	Fonksiyon	Max Kapı Kalınlığı	Max Kapı Genişliği	Taşıma Kapasitesi
Zamak	180° Açılım 3D Ayarı	40 mm	1000 mm	60 kg / 3 ad

Kullanım Alanı : Ahşap, Metal, Alüminyum ve Katlanır Kapılar
Uygulama : 2100 mm'den yüksek kapılar için 4 ad. kullanımı önerilir.

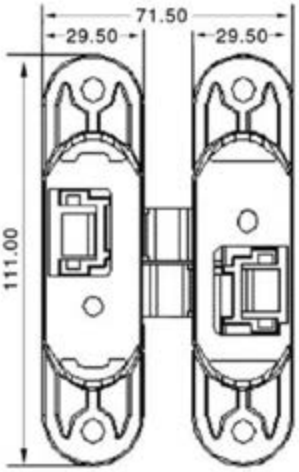

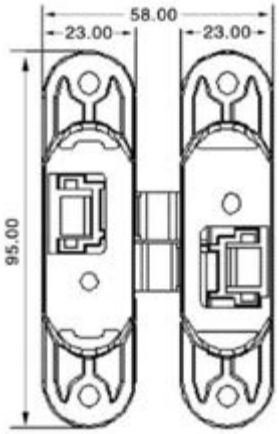

Akordiyon Menteşe (Sarı)
Ayarlı Zamak Merkez

Kod	Cinsi	Koli / Ad	Fiyat $
10.316.095	95 mm SAĞ Ayarlı	40	29.48
10.317.095	95 mm SOL Ayarlı	40	29.48
10.316.110	110 mm SAĞ Ayarlı	20	35.06
10.317.110	110 mm SOL Ayarlı	20	35.06

Not : Adet fiyatıdır.

Akordiyon Menteşe (Siyah)
Ayarlı Zamak Merkez

Kod	Cinsi	Koli / Ad	Fiyat $
10.314.095	95 mm SAĞ Ayarlı	40	23.47
10.315.095	95 mm SOL Ayarlı	40	23.47
10.314.110	110 mm SAĞ Ayarlı	20	29.12
10.315.110	110 mm SOL Ayarlı	20	29.12

Not : Adet fiyatıdır.

Malzeme	Fonksiyon	Max Kapı Kalınlığı	Max Kapı Genişliği	Taşıma Kapasitesi
Zamak Gövde Pas. Çelik Merk.	180° Açılım 3D Ayarı	40 mm	1000 mm	80 kg / 3 ad

Kullanım Alanı : Ahşap, Metal, Alüminyum ve Katlanır Kapılar
Uygulama : 2100 mm'den yüksek kapılar için 4 ad. kullanımı önerilir.

Akordiyon Menteşe Ayarlı (Saten)

Kod	Cinsi	Koli / Ad	Fiyat $
10.312.135	135 mm - Merkez Zamak	20	31.93

Not : Adet fiyatıdır.

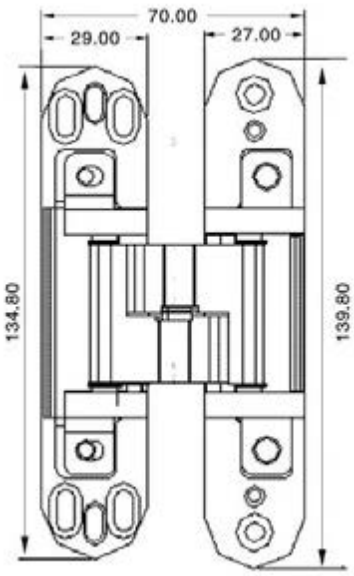

Akordiyon Menteşe Ayarlı (Siyah)

Kod	Cinsi	Koli / Ad	Fiyat $
10.314.135	135 mm - Merkez Zamak	20	34.78

Not : Adet fiyatıdır.

Akordiyon Menteşe Ayarlı (Sarı)

Kod	Cinsi	Koli / Ad	Fiyat $
10.316.135	135 mm - Merkez Zamak	20	38.70

Not : Adet fiyatıdır.

Akordiyon Menteşe Ayarlı 3D

Kod	Cinsi	Koli / Ad	Fiyat $
10.350.135	135 mm - Saten	20	33.09
10.351.135	135 mm - Siyah	20	34.21
10.352.135	135 mm - Sarı	20	36.57

Not : Adet fiyatıdır.

Malzeme	Fonksiyon	Max Kapı Kalınlığı	Max Kapı Genişliği	Taşıma Kapasitesi
Zamak Gövde Pas. Çelik Merk.	180° Açılım 3D Ayarı	40 mm	1000 mm	80 kg / 3 ad

Kullanım Alanı : Ahşap, Metal, Alüminyum ve Katlanır Kapılar
Uygulama : 2100 mm'den yüksek kapılar için 4 ad. kullanımı önerilir.

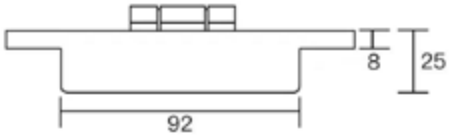

Akordiyon Menteşe Ayarlı 3D (Saten)

Kod	Cinsi	Koli / Ad	Fiyat $
10.350.110	110 mm - Merkez Zamak	20	26.91

Not : Adet fiyatıdır.

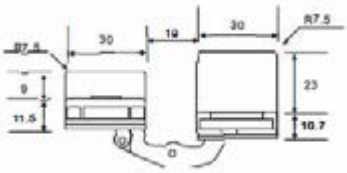

Akordiyon Menteşe Ayarlı 3D (Siyah)

Kod	Cinsi	Koli / Ad	Fiyat $
10.351.110	110 mm - Merkez Zamak	20	26.91

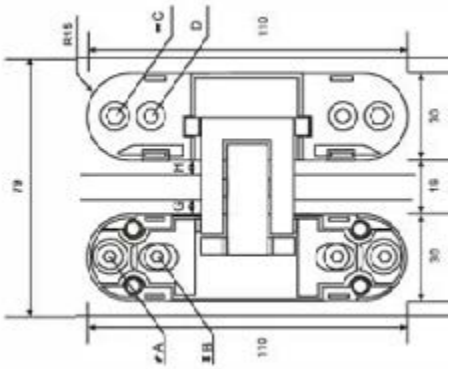

Malzeme	Fonksiyon	Max Kapı Kalınlığı	Max Kapı Genişliği	Taşıma Kapasitesi
Zamak Gövde Pas. Çelik Merk.	180° Açılım 3D Ayarı	40 mm	1000 mm	80 kg / 3 ad

Kullanım Alanı : Ahşap, Metal, Alüminyum ve Katlanır Kapılar
Uygulama : 2100 mm'den yüksek kapılar için 4 ad. kullanımı önerilir.

Akordiyon Menteşe Ayarlı (Saten)

Kod	Cinsi	Koli / Ad	Fiyat $
10.312.155	155 mm - Merkez Zamak	20	45.68

Not : Adet fiyatıdır.

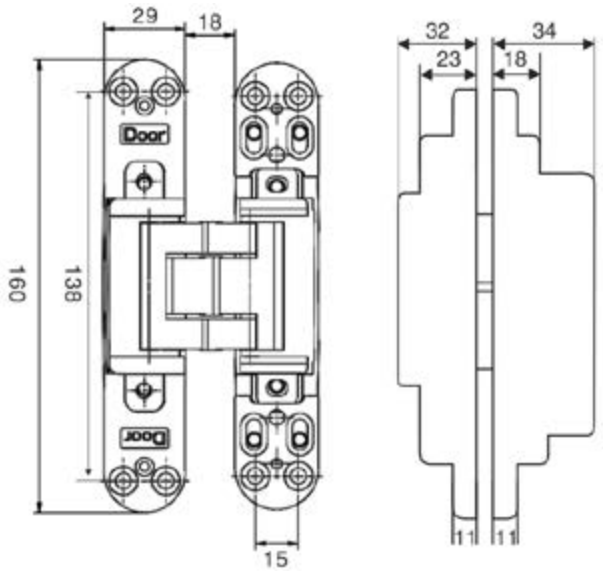

Akordiyon Menteşe Ayarlı (Dar)

Kod	Cinsi	Koli / Ad	Fiyat $
10.312.155-1	155 mm - Merkez Zamak	20	40.72

Not : Adet fiyatıdır.

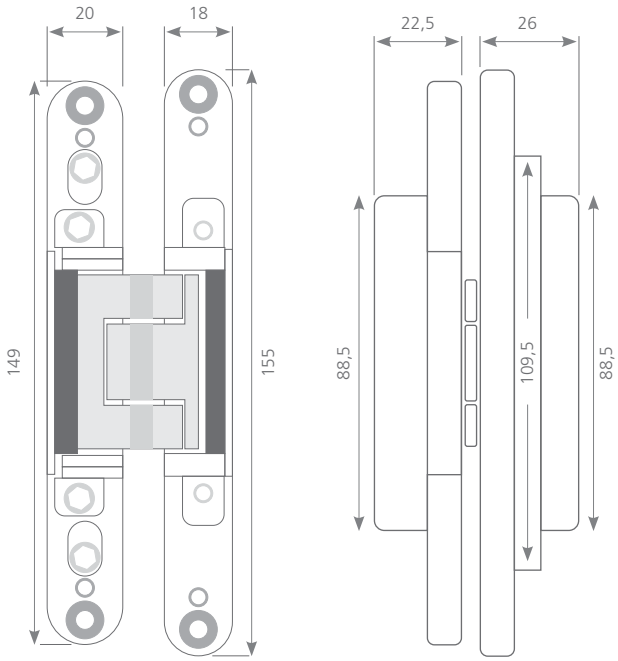

AN 150 3D

Not : Adet fiyatıdır.

SIMONSWERK

ANSELMI

Kod	Cinsi	Renk	Koli / Ad	Fiyat €
AN150 3D-SN	AN150 3D	Saten Nikel	42	**17.06**
AN150 3D-SC	AN150 3D	Saten Krom	42	**17.06**
AN150 3D-BL	AN150 3D	Siyah	42	**17.06**

Malzeme	Fonksiyon	Max Kapı Kalınlığı	Max Kapı Genişliği	Taşıma Kapasitesi
Zamak	180° Açılım 3D Ayarı	40 mm	1000 mm	40 kg / 2 ad

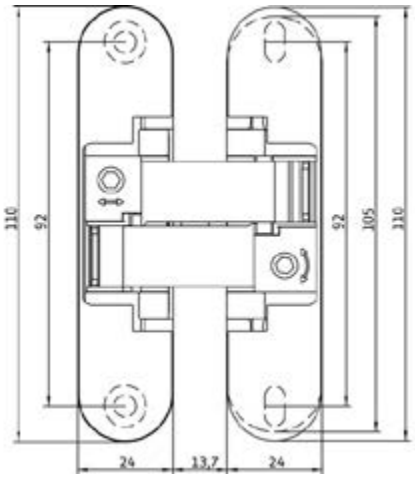

SIMONSWERK

ANSELMI

Not : Adet fiyatıdır.

AN 130 2D

Kod	Cinsi	Renk	Koli / Ad	Fiyat €
AN130 2D-SC	AN130 2D	Saten Krom	42	13.65
AN130 2D-BL	AN130 2D	Siyah	42	13.65

Malzeme	Fonksiyon	Max Kapı Kalınlığı	Max Kapı Genişliği	Taşıma Kapasitesi
Zamak	180° Açılım 2D Ayarı	40 mm	1000 mm	20 kg / 2 ad

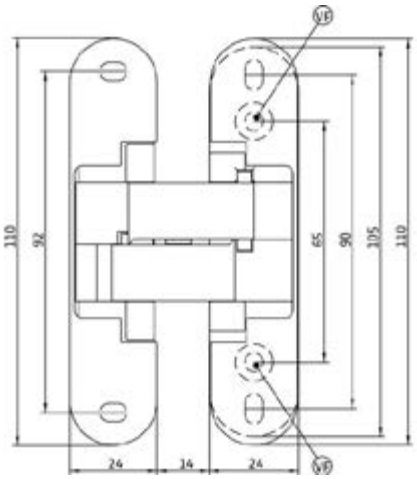

Not : Adet fiyatıdır.

AN 160 3D

Kod	Cinsi	Renk	Koli / Ad	Fiyat €
AN160 3D-SN	AN160 3D	Saten Nikel	42	30.45
AN160 3D-BL	AN160 3D	Siyah	42	30.45

Malzeme	Fonksiyon	Max Kapı Kalınlığı	Max Kapı Genişliği	Taşıma Kapasitesi
Zamak	180° Açılım 2D Ayarı	40 mm	1000 mm	60 kg / 2 ad

c UL us R38013 LISTED

Yangın dayanım sertifikalı

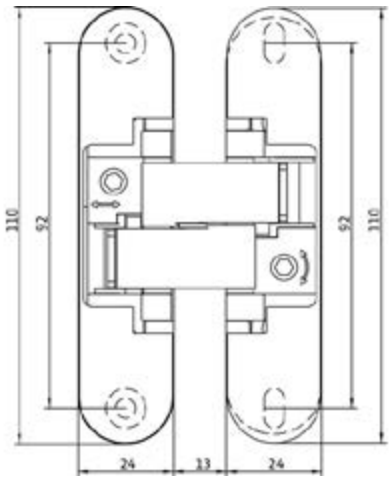

ART. 1429

Not : Adet fiyatıdır.

Kod	Cinsi	Koli / Ad	Fiyat €
ART.1429	ART 1429 Saten-Nikel	9	**24.68**

Malzeme	Fonksiyon	Max Kapı Kalınlığı	Max Kapı Genişliği	Taşıma Kapasitesi
Zamak	180° Açılım 3D Ayarı	40 mm	1000 mm	40 kg / 2 ad

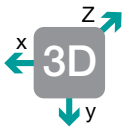

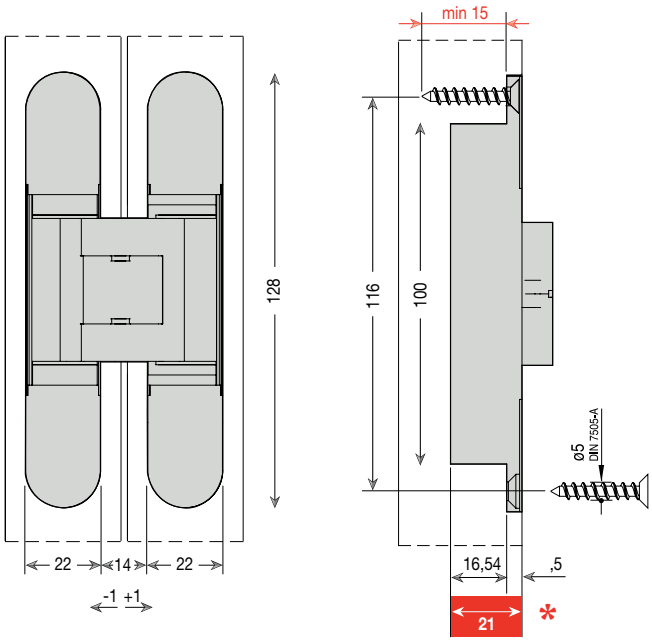

CEAM

MADE IN ITALY

Not : Adet fiyatıdır.

ART. 929

Kod	Cinsi	Koli / Ad	Fiyat €
ART.929	ART 929 Saten-Nikel	20	21.53

Malzeme	Fonksiyon	Max Kapı Kalınlığı	Max Kapı Genişliği	Taşıma Kapasitesi
Zamak	180° Açılım 3D Ayarı	40 mm	1000 mm	15 kg / 2 ad

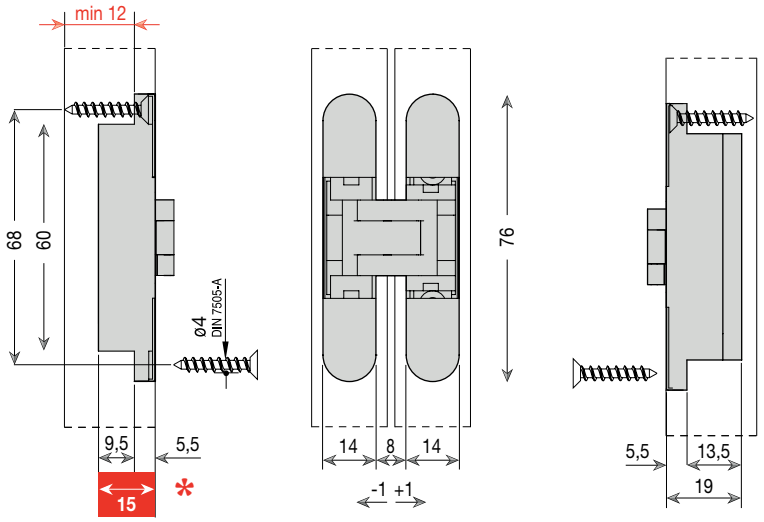

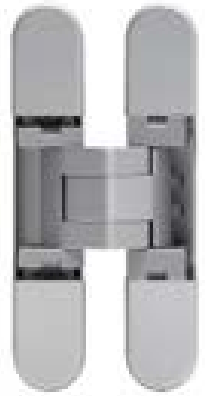

CEAM

MADE IN ITALY

Not : Adet fiyatıdır.

ART. 1430

Kod	Cinsi	Koli / Ad	Fiyat €
ART.1430	ART 1430 Saten-Nikel	9	40.95

Malzeme	Fonksiyon	Max Kapı Kalınlığı	Max Kapı Genişliği	Taşıma Kapasitesi
Zamak	180° Açılım 3D Ayarı	40 mm	1000 mm	60 kg / 2 ad

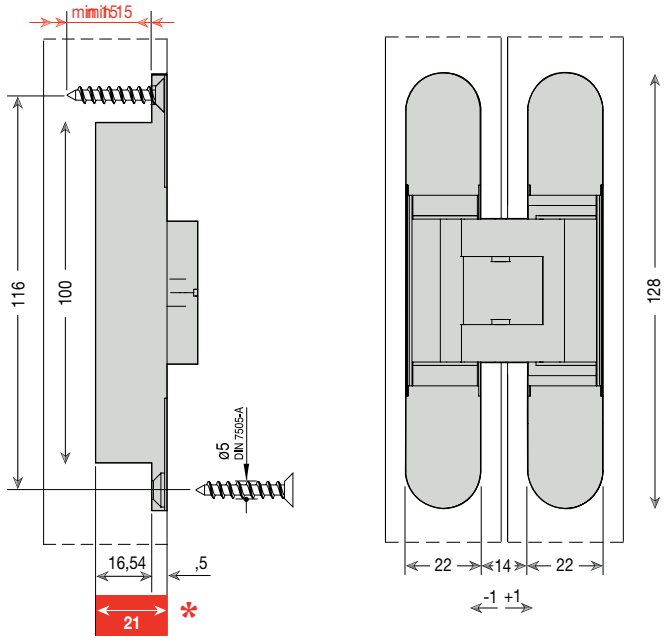

fireproof

EN 1634-2
EI-30

Gizli Menteşe Pirinç

Not : Adet fiyatıdır.

Kod	Cinsi	Koli / Ad	Fiyat $
10.301.010	10 mm	1.000	2.03
10.301.012	12 mm	1.000	2.36
10.301.014	14 mm	1.000	2.96
10.301.016	16 mm	1.000	3.84

Ölçü Birim (mm)	10.301.010	10.301.012	10.301.014	10.301.016
A	9,8	11,8	14	16
B	25,8	30,8	35,5	40
C	11	13,5	15,5	16,4
D	10	12	14	16
E	22	27	31,5	33,2
F	5,5	6,5	7,5	8,2

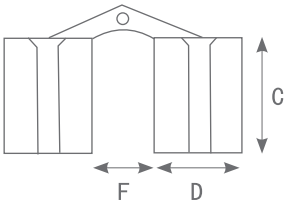

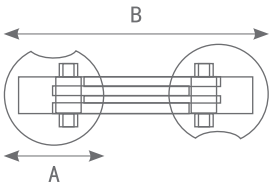

Gizli Menteşe Zamak

Not : Adet fiyatıdır.

Kod	Cinsi	Koli / Ad	Fiyat $
10.302.012	12 mm	1.000	1.60
10.302.014	14 mm	1.000	1.92

Ölçü Birim (mm)	10.302.012	10.302.014
A	11,8	13,7
B	31,9	35,5
C	13,5	15,5
D	12	14
E	27	31,5
F	7,5	7,5

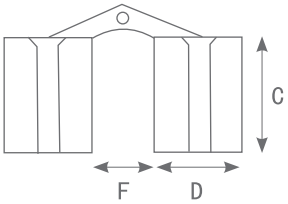

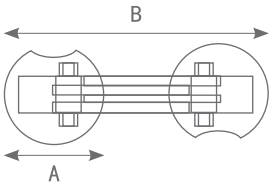

Kabin Menteşesi

Kod	Cinsi	Koli / Ad	Fiyat $
09.720.040	40 mm	50	1.61
09.720.050	50 mm	50	2.28
09.720.060	60 mm	50	3.83

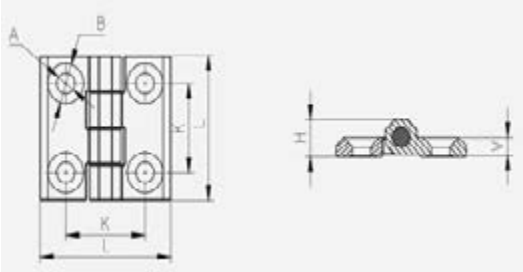

ÜRÜN KODU	L (mm)	K (mm)	A (mm)	B (mm)	V (mm)	H (mm)	Kaplama
09.720.040	40	25	ø 5.4	ø 10.3	8.5	4.5	Nikel
09.720.050	50	30	ø 6.3	ø 12.5	11.5	6	Nikel
09.720.060	59.5	36	ø 8.4	ø 16.3	7.8	15	Nikel

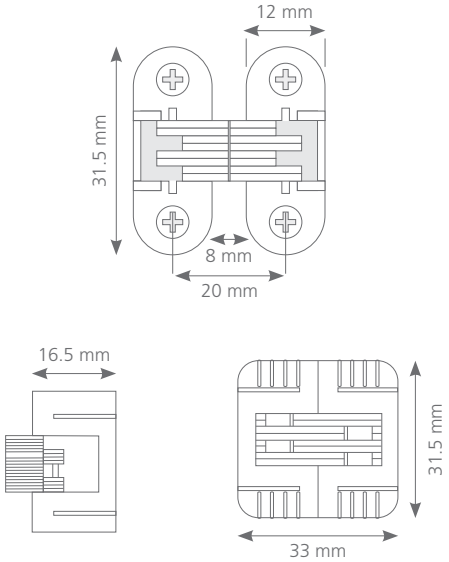

Akordiyon Menteşe Plastik (Vidalı)

Kod	Cinsi	Koli / Ad	Fiyat $
10.306.001	Beyaz	1000	**1.32**
10.306.002	Kahve	1000	1.32

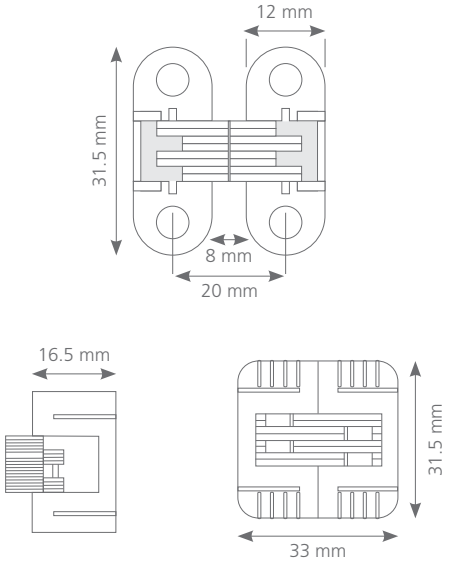

Kod 10.306.003

Akordiyon Menteşe Plastik (Vidasız Eko)

Koli / Adet : 1.000
Fiyat $: **0.60**

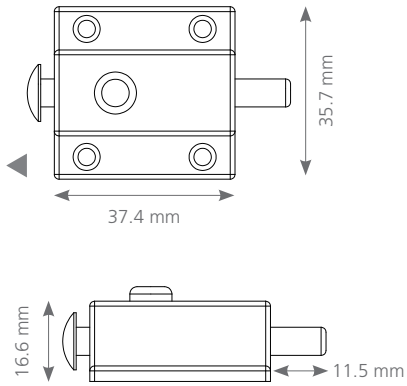

Otomatik Kilitleyici (Plastik)

Kod	Cinsi	Koli / Ad	Fiyat $
08.150.001	Kahve	100	**0.50**
08.150.002	Beyaz	100	**0.50**

Paslanmaz Mıknatıs Neodyum (4 cm)

Kod	Cinsi	Koli / Ad	Fiyat $
07.250.001	Havşa Delikli (4x1.5 cm)	500	**0.89**

yeni ürün

Paslanmaz Mıknatıs Neodyum (6.5 cm)

Kod	Cinsi	Koli / Ad	Fiyat $
07.250.002	Havşa Deliikli(6.5x1.5 cm)	500	**2.07**

yeni ürün

Yaylı Çıt Çıt

Kod	Cinsi	Koli / Ad	Fiyat $
08.160.001	Beyaz	50	**1.12**

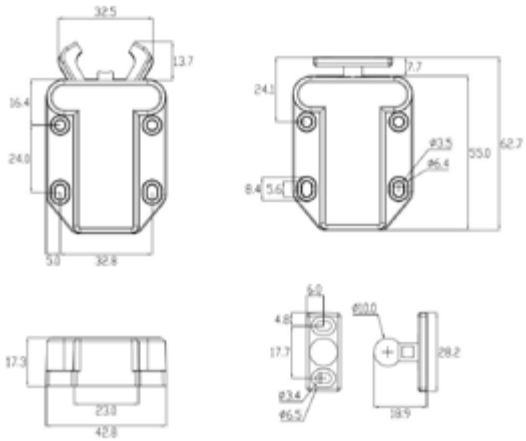

Mıknatıslı Çıt Çıt Gömme (4 cm)

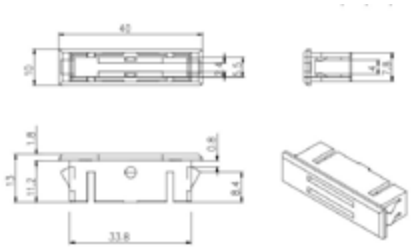

Kod	Cinsi	Koli / Ad	Fiyat $
07.220.010	4 cm - Beyaz	50	**0.55**

Mıknatıslı Çıt Çıt Gömme (5 cm)

Kod	Cinsi	Koli / Ad	Fiyat $
07.220.020	5 cm - Siyah	50	**1.00**

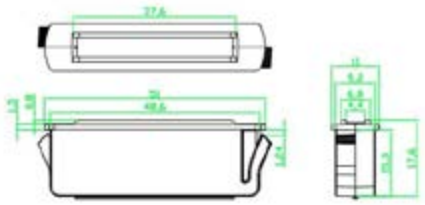

Mıknatıslı Çıt Çıt Gömme (8.5 cm)

Kod	Cinsi	Koli / Ad	Fiyat $
07.220.030	8,5 cm - Beyaz	100	**1.00**

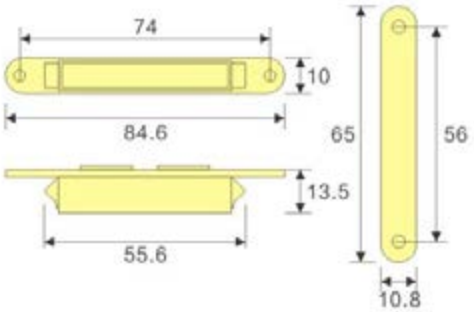

Mıknatıslı Çıt Çıt Plastik (Küçük)

Kod	Cinsi	Kutu / Ad	Fiyat $
07.202.001	Beyaz (4.5 cm)	1000	**0.30**
07.202.002	Kahve (4.5 cm)	1000	**0.30**

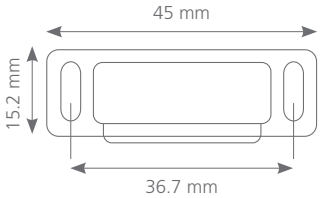

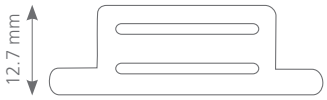

Mıknatıslı Çıt Çıt Plastik (Büyük)

Kod	Cinsi	Kutu / Ad	Fiyat $
07.205.001	Beyaz (5.7 cm)	900	**0.60**
07.205.002	Kahve (5.7 cm)	900	**0.60**

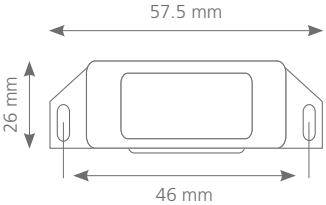

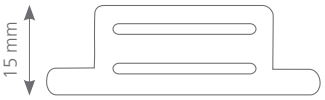

Kod 07.246.001

Mıknatıslı Çıt Çıt Metal (Paslanmaz) 5.0 cm

Koli / Adet : 100
Fiyat $: **1.26**

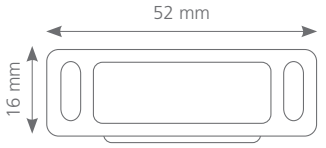

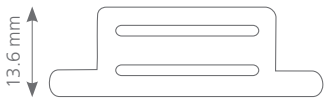

Mıknatıslı Çıt Çıt Plastik (Uzun)

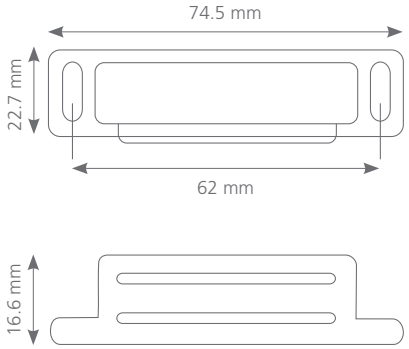

Kod	Cinsi	Kutu / Ad	Fiyat $
07.201.001	Beyaz (7.5 cm)	100	0.95
07.201.002	Kahve (7.5 cm)	100	0.95

Mıknatıslı Çıt Çıt Plastik (Uzun)

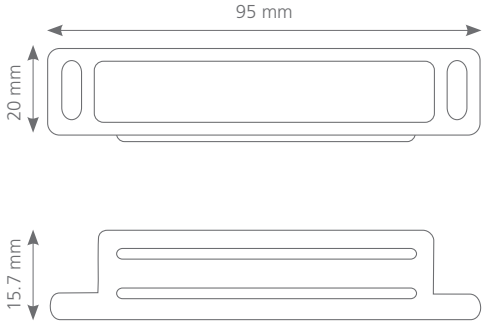

Kod	Cinsi	Kutu / Ad	Fiyat $
07.200.001	Beyaz (9.5 cm)	100	1.57
07.200.002	Kahve (9.5 cm)	100	1.57

Kod 07.247.001

Mıknatıslı Çıt Çıt Metal (Paslanmaz) 8.5 cm

Koli / Adet : 100
Fiyat $: 2.27

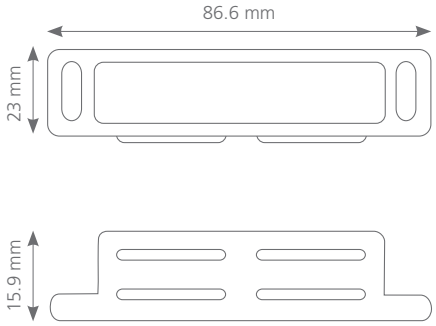

İticili Çıt Çıt (Tekli)

Kod	Cinsi	Kutu / Ad	Fiyat $
06.101.001	Beyaz	1000	**0.48**
06.101.002	Siyah	1000	**0.48**

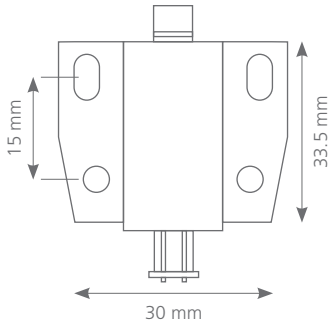

İticili Çıt Çıt (Çiftli)

Kod	Cinsi	Kutu / Ad	Fiyat $
06.102.001	Beyaz	1000	**1.00**
06.102.002	Siyah	1000	**1.00**

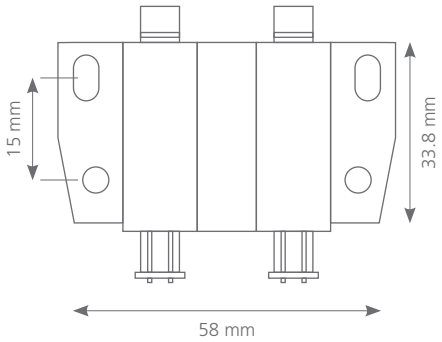

Kod 06.105.001

Cam Kapak Karşılığı (U Tipi)

Koli / Adet : 100
Fiyat $: **0.37**

Not : Adet fiyatıdır.

Malzeme	Üst Yüzey	Ölçü
Zamak	Krom Kaplama	23 x 40 mm

Cam Menteşesi U Tipi

Kod	Cinsi	Koli / Çift	Fiyat $
06.104.001	Krom	250	**0.83**
06.104.002	Siyah	250	**0.83**

Not : Çift fiyatıdır.

Malzeme	Üst Yüzey	Kalınlık (mm)
Zamak	Krom veya Siyah kaplama	1.2 mm

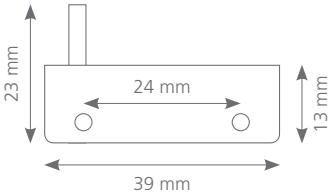

İticili Çıt Çıt Takım (Tekli)

Kod	Cinsi	Koli / Pk	Fiyat $
06.111.001	Beyaz	200	1.34
06.111.002	Siyah	200	1.34

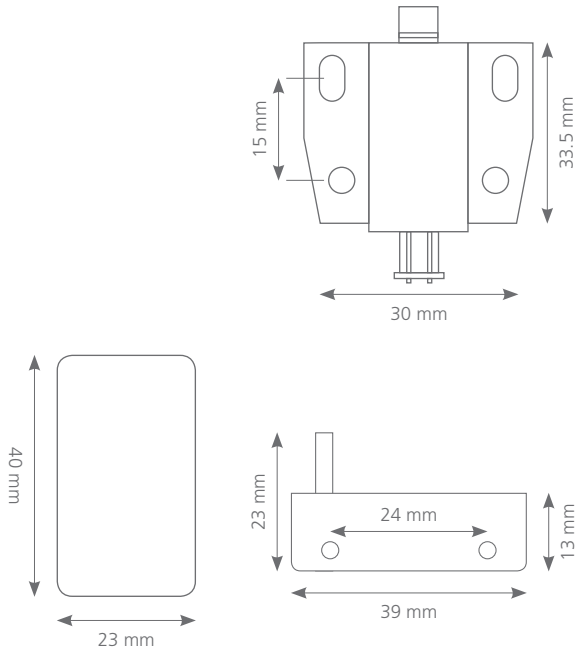

İticili Çıt Çıt Takım (Çiftli)

Kod	Cinsi	Koli / Pk	Fiyat $
06.112.001	Beyaz	100	2.39
06.112.002	Siyah	100	2.39

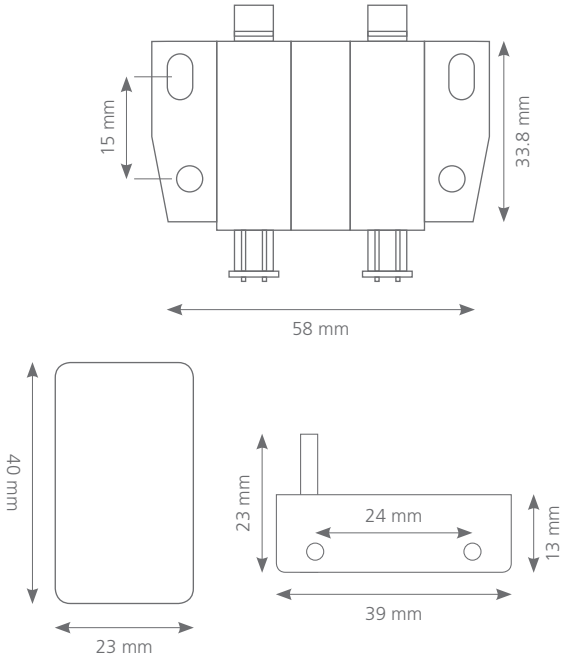

Kod 06.283.001

Cam Menteşesi (Büyük)

Koli / Adet : 100
Fiyat $: **8.95**

Not : Çift fiyatıdır.

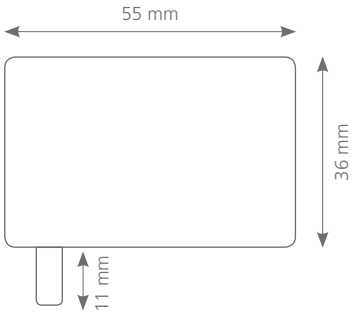

Fil Çıt Çıt

Kod	Cinsi	Kutu / Ad	Fiyat $
07.212.001	Plastik Karşılıklı	500	**0.74**
07.212.002	Metal Karşılıklı	500	**0.90**
07.212.003	Karşılıksız	500	**0.66**

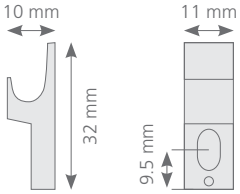

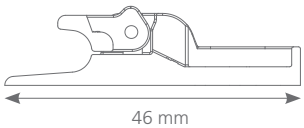

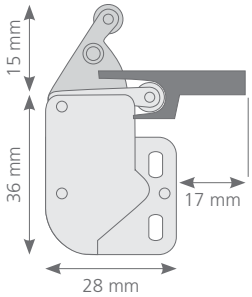

Kelebek Çıt Çıt

Kod	Cinsi	Kutu / Ad	Fiyat $
07.210.001	Krom	250	**0.46**
07.210.002	Bronz	250	**0.46**
07.210.003	Sarı	250	**0.46**

Not : Malzeme Sac Metal

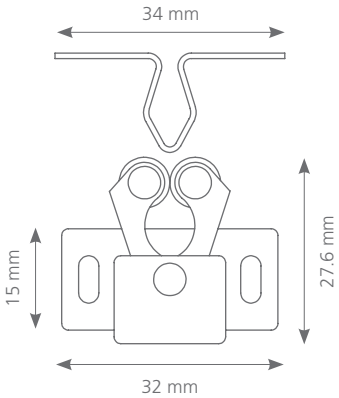

Bilyalı Pirinç Çıt Çıt

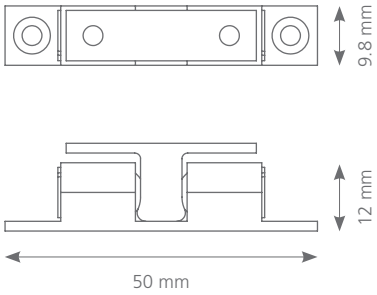

Kod	Cinsi	Kutu / Ad	Fiyat $
07.217.001	Krom - 5.0 cm	50	1.66
07.217.002	Sarı - 5.0 cm	50	1.50
07.218.001	Krom - 6.0 cm	50	2.45
07.218.002	Sarı - 6.0 cm	50	2.45

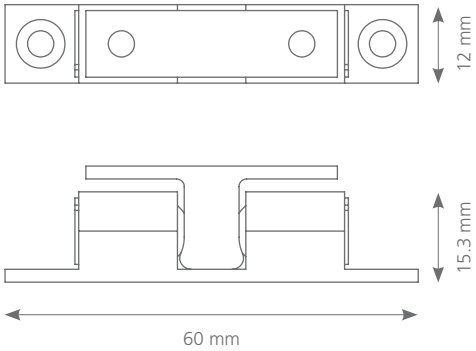

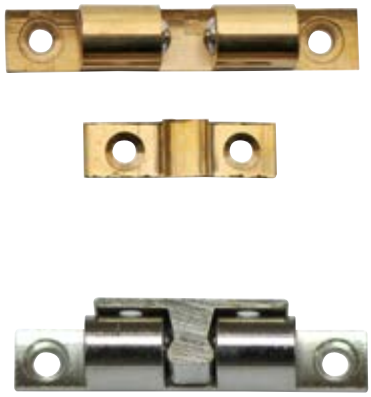

Bilyalı Zamak Çıt Çıt

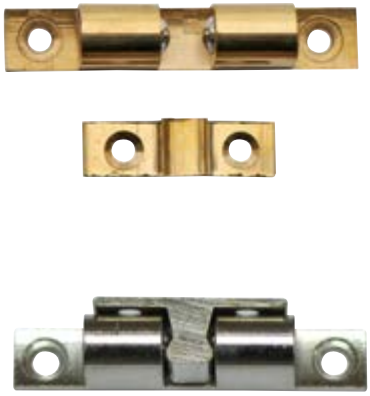

Kod	Cinsi	Kutu / Ad	Fiyat $
07.317.001	Krom - 5.0 cm	50	1.18
07.317.002	Sarı - 5.0 cm	50	1.18
07.318.001	Krom - 6.0 cm	50	1.62
07.318.002	Sarı - 6.0 cm	50	1.62

Pirinç Sürgü (Sarı)

Kod	Cinsi	Kutu / Ad	Fiyat $
07.204.003	7.5 cm	12	1.73
07.204.004	10 cm	12	2.29

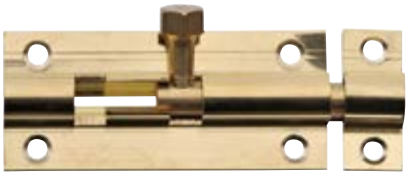

Pirinç Sürgü (Krom)

Kod	Cinsi	Kutu / Ad	Fiyat $
07.203.004	10 cm	12	2.79

Kod 06.103.001

Cam Menteşe (Tekli)

Koli / Adet : 100
Fiyat $: **3.60**

Not : Adet fiyatıdır.

Kullanım Alanı	Malzeme	Yüzey
4-8 mm Cam kalınlığı için	Zamak	Krom Kaplama

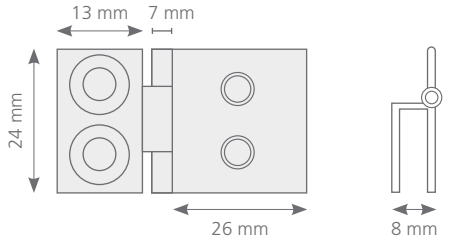

Kod 06.103.003

Cam Menteşe (90°)

Koli / Adet : 100
Fiyat $: **4.31**

Not : Adet fiyatıdır.

Kullanım Alanı	Malzeme	Yüzey
4-8 mm Cam kalınlığı için	Zamak	Krom Kaplama

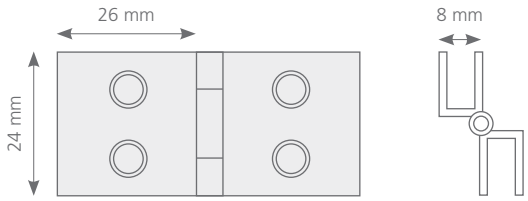

Kod 06.103.209

Cam Menteşe (Cam - Cam)

Koli / Adet : 100
Fiyat $: **4.14**

Not : Adet fiyatıdır.

Kullanım Alanı	Malzeme	Yüzey
4-8 mm Cam kalınlığı için	Zamak	Krom Kaplama

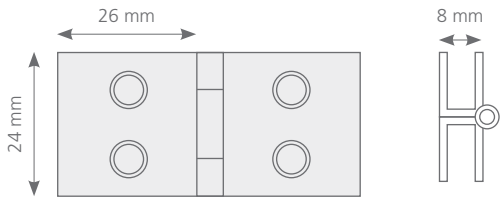

Kullanım Alanı	Malzeme	Yüzey
3-5 mm Cam kalınlığı için	Zamak	Krom Kaplama

Kod 06.103.203

Cam Menteşe Çıt Çıt (22 mm)

Koli / Adet : 100
Fiyat $: **4.66**

Not : Çift fiyatıdır.

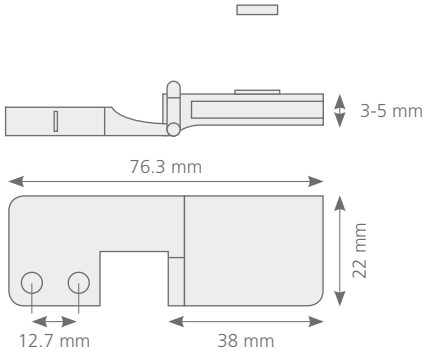

Kullanım Alanı	Malzeme	Yüzey
3-5 mm Cam kalınlığı için	Zamak	Krom Kaplama

Kod 06.103.201

Cam Menteşe Çıt Çıt (30 mm)

Koli / Adet : 100
Fiyat $: **5.19**

Not : Çift fiyatıdır.

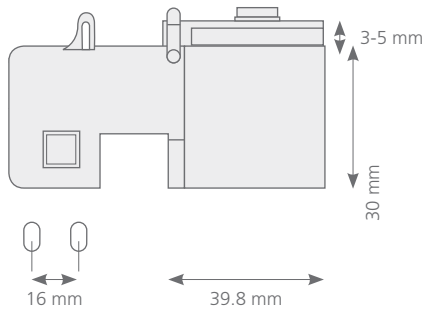

Kullanım Alanı	Malzeme	Yüzey
3-5 mm Cam kalınlığı için	Zamak	Parlak Krom Kaplama

Kod 06.106.001

Cam Kapak Kulbu

Koli / Adet : 100
Fiyat $: **1.41**

Not : Adet fiyatıdır.

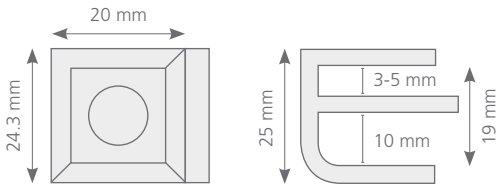

Cam Tutucu No:1

Kod	Cinsi	Koli / Ad	Fiyat $
06.103.004	Zamak 45*55	12	2.61

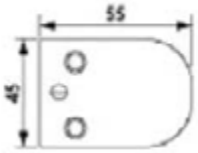

Cam Kalınlığı 6-8 mm

Cam Tutucu No:2

Kod	Cinsi	Koli / Ad	Fiyat $
06.103.005	Zamak	12	2.93

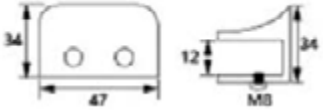

Cam Kalınlığı 10-12 mm

Cam Tutucu No:3

Kod	Cinsi	Koli / Ad	Fiyat $
06.103.006	Zamak	12	2.10

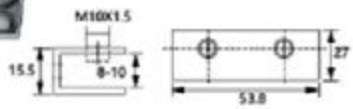

Cam Kalınlığı 10 mm

Cam Menteşe Tekli Çıt Çıtlı

Kod	Cinsi	Koli / Ad	Fiyat $
06.103.206	Zamak	12	3.22

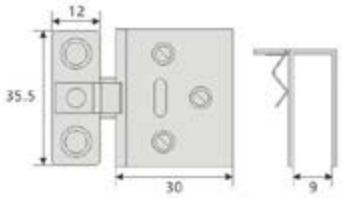

Adet Fiyatıdır.

Cam Menteşesi Tekli Kasa Tip 2

Kod	Cinsi	Koli / Ad	Fiyat $
06.103.204	Paslanmaz	12	5.67

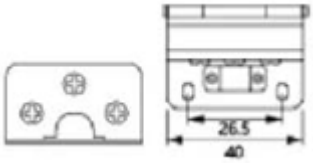

Çift Fiyatıdır.

Cam Menteşesi Tekli Kasa Tip 1

Kod	Cinsi	Koli / Ad	Fiyat $
06.103.205	Zamak	12	4.78

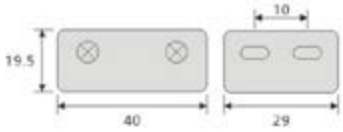

Çift Fiyatıdır.

Hidrolik Kapı Yayı

Kod	Kullanım Alanı	Max Kapı Ölçüsü (mm)	Kapı Ağırlığı	Ürün Ölçüleri (mm)	Açılma Açısı	EN	Koli / Adet	Fiyat $
05.602.001	Ahşap ve Metal Kapılar İçin	800 x 1800	15 - 30 Kg	H19 x W132	180°	#2	10	**14.73**
05.603.001	Ahşap ve Metal Kapılar İçin	900 x 2100	30 - 60 Kg	H19 x W162	180°	#3	10	**16.64**
05.604.001	Ahşap ve Metal Kapılar İçin	1100 x 2100	60 - 80 Kg	H19 x W188	180°	#4	10	**23.55**

Otomatik Kapı İtme Yayı

Kullanım Alanı	Taşıma Kapasitesi	Kapı Genişliği	Fonksiyon
Ahşap ve Metal Kapılar için	25 - 45 kg	1000 mm	Ayarlanabilir Kapanma ve Çarpma Hızı

Kod	Ölçü	Koli / Ad	Fiyat $
05.700.022	Kapı İtme Yayı 162 mm	30	**7.33**
05.700.023	Kapı İtme Yayı 192 mm	30	**7.98**

Kod 05.610.001

Gizli Kapı Hidroliği (Kayar Kollu)

Koli / Adet : 10
Fiyat $: **50.65**

Kullanım Alanı	Fonksiyon	Yay Gücü	Taşıma Kapasitesi	Uygulama Alanı
Ahşap ve Metal Kapılar için	Ayarlanabilir Kapanma ve Çarpma Hızı	EN#3	65 Kg	900 - 1100 mm Kapılar İçin

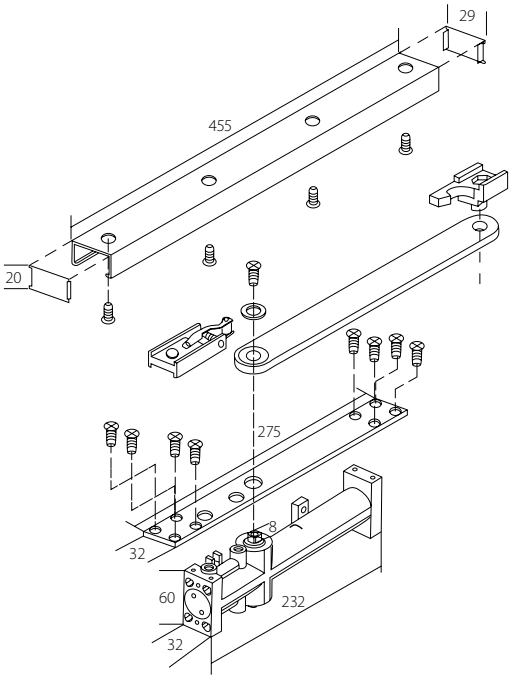

Kod 05.620.001

Kapı Hidroliği (Kayar Kollu)

Koli / Adet : 10
Fiyat $: **50.65**

Kullanım Alanı	Fonksiyon	Yay Gücü	Taşıma Kapasitesi	Uygulama Alanı
Ahşap ve Metal Kapılar için	Ayarlanabilir Kapanma ve Çarpma Hızı	EN#3	30 - 80 Kg	900 - 1100 mm Kapılar İçin

Kod 05.630.001

Hidrolik Kapı Yayı 2-5 Ayarlı (CE)

Koli / Adet : 10
Fiyat $: **58.58**

Kullanım Alanı	Fonksiyon	Yay Gücü	Taşıma Kapasitesi	Uygulama Alanı
Ahşap ve Metal Kapılar için	Ayarlanabilir Kapanma ve Çarpma Hızı	EN# 2-5	20 - 100 Kg	600 - 1250 mm Kapılar İçin

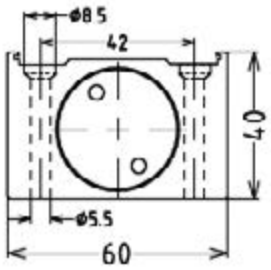

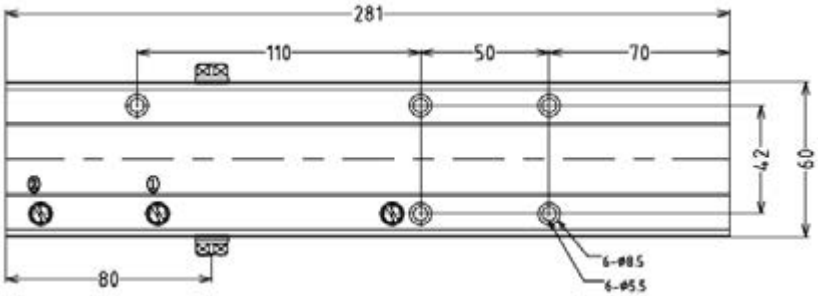

Kod 05.640.001

Kapı Hidroliği 3/4 (CE)

Koli / Adet : 10
Fiyat $: **30.90**

Kullanım Alanı	Fonksiyon	Yay Gücü	Taşıma Kapasitesi	Uygulama Alanı
Ahşap ve Metal Kapılar için	Ayarlanabilir Kapanma ve Çarpma Hızı	EN# 3-4	40 - 65 Kg	600 - 1200 mm Kapılar İçin

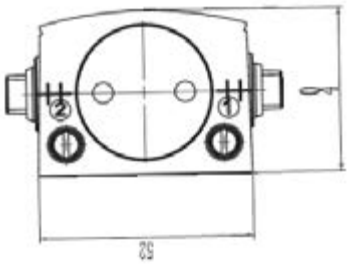

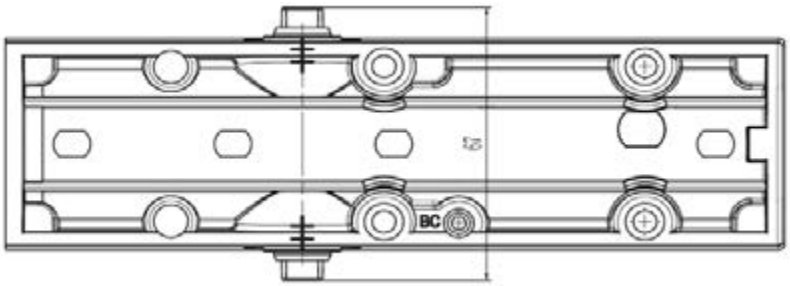

Basmalı Kapı Stoperi (Zamak)

Kod	Cinsi	Koli / Ad	Fiyat $
06.009.001	Zamak	12	9.32

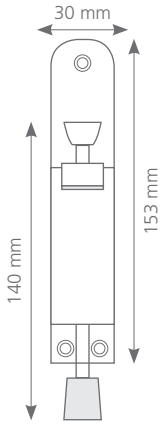

Yer Kapı Tamponu (Mıknatıslı) No:1

Kod	Cinsi	Koli / Ad	Fiyat $
02.002.005	Zamak	12	4.80

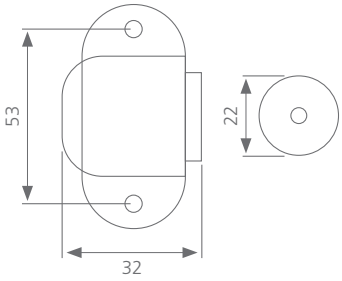

Basmalı Kapı Stoperi (Paslanmaz)

Kod	Cinsi	Koli / Ad	Fiyat $
06.009.004	Paslanmaz 15 cm	12	10.24
06.009.002	Paslanmaz 20 cm	12	10.77

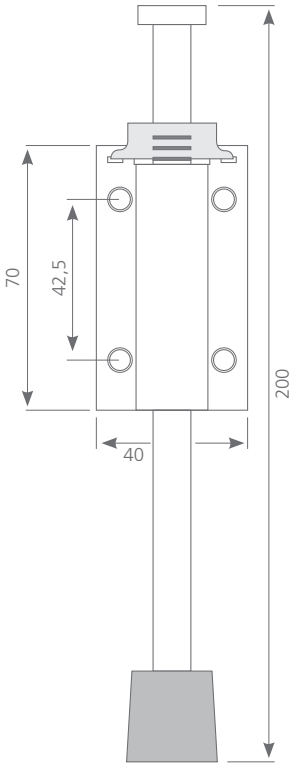

Yer Kapı Tamponu (Mıknatıslı) No:2

Kod	Cinsi	Koli / Ad	Fiyat $
02.002.006	Zamak	12	9.57

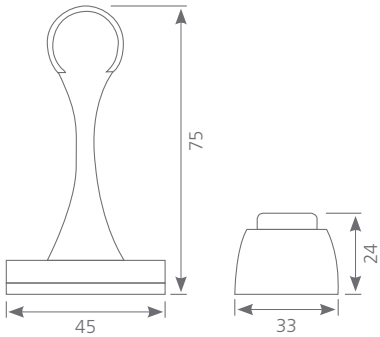

Kapı Stoperi Ayaklı

Kod	Cinsi	Koli / Ad	Fiyat $
06.009.003	Zamak	12	6.47

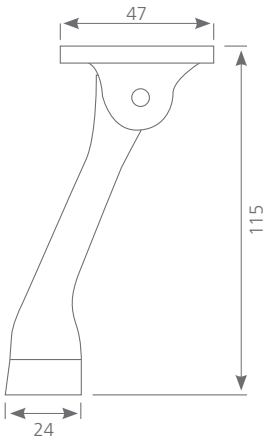

Kapı Tamponu Duvar Tip

Kod	Cinsi	Koli / Ad	Fiyat $
02.002.003	Paslanmaz Çelik	12	6.00

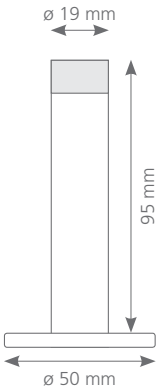

Yer Kapı Tamponu (Yarım Ay)

Kod	Ölçü	Koli / Ad	Fiyat $
02.002.101	Zamak	12	2.84
02.002.001	Paslanmaz	12	3.15

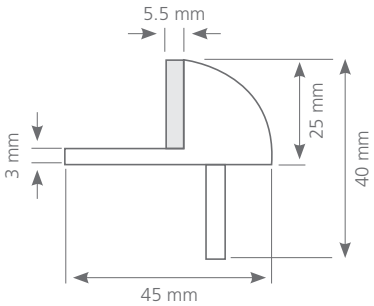

Kapı Tamponu Duvar Tip (Uzun)

Kod	Cinsi	Koli / Ad	Fiyat $
02.002.103	Alüminyum	12	3.81

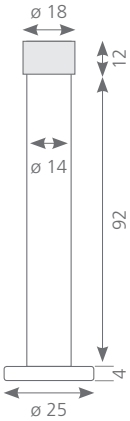

Yer Kapı Tamponu Kauçuklu (Yuvarlak)

Kod	Ölçü	Koli / Ad	Fiyat $
02.002.102	Zamak	12	4.75
02.002.002	Paslanmaz	12	5.25

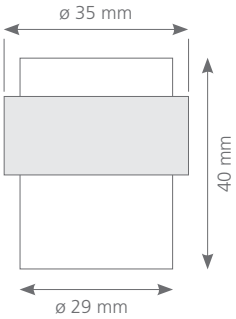

Kapı Tutucu Mıknatıslı (Gömme)

Kod	Ölçü	Koli / Ad	Fiyat $
02.002.008	Beyaz	10	5.91
02.002.009	Siyah	10	5.91

yeni ürün

Yer Kapı Tamponu Kauçuklu Yuvarlak

Kod	Ölçü	Koli / Ad	Fiyat $
02.002.104	Alüminyum	12	4.12
02.002.004	Paslanmaz	12	9.32

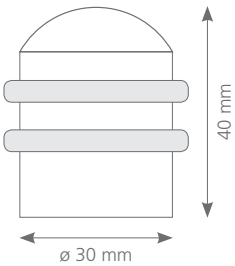

Kapı Dürbünü (Zamak - Krom)

Kod	Dış Çap (mm)	Dürbün Çapı (mm)	Delik Çapı (mm)	Uzunluk (mm)	Koli Adet	Fiyat $
07.206.001	25	19	14	35 - 60	600	**1.23**
07.206.002	25	19	14	45 - 75	600	**1.30**
07.206.003	25	19	14	50 - 90	600	**1.41**

Kapı Dürbünü (Zamak - Sarı)

Kod	Dış Çap (mm)	Dürbün Çapı (mm)	Delik Çapı (mm)	Uzunluk (mm)	Koli Adet	Fiyat $
07.207.001	25	19	14	35 - 60	600	**1.16**
07.207.002	25	19	14	45 - 75	600	**1.24**

Kapı Dürbünü (Paslanmaz)

Kod	Dürbün Çapı (mm)	Kapı Delik Çapı (mm)	Kapı Kalınlığı (mm)	Lens Ölçüsü	Kutu Adet	Fiyat $
02.005.001	26	14	30-55	180°	20	**7.44**
02.005.002	30	16	35-55	200°	20	**8.53**
02.005.003	35	22	35-60	220°	12	**11.61**

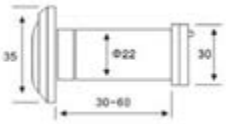

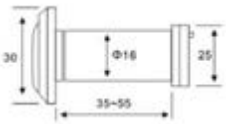

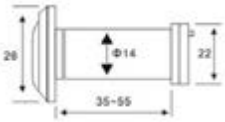

Dijital Kapı Dürbünü

Kod	Kapı Kalınlığı	Dürbün Çapı	Ekran Büyüklüğü	Görüş Açısı	Ekran Çözünürlüğü	Kutu Adet	Fiyat $
07.208.001	38-110 mm	14 mm	2.6″	100	320 * 240	24	**65.13**
07.208.002	38-110 mm	14 mm	4″	105	480 * 320	24	**124.20**

32 GB

Otel Tipi Kilit Dili

Kod	Cinsi	Koli / Ad	Fiyat $
05.507.001	50 mm (Kısa)	200	**2.69**
05.507.002	60 mm (Uzun)	200	**2.81**

Kod 02.003.002

Emniyet Zinciri (Paslanmaz)

Koli / Adet : 100
Fiyat $: **9.02**

Malzeme	Ebat (mm)	Montaj
Paslanmaz Çelik, Zincir	(123 x 22) - (63 x 22)	Kapı Yüzeyi Monte

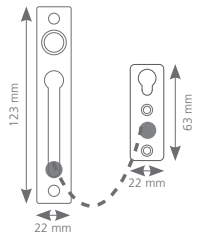

Kod 02.003.001

Emniyet Zinciri (Zamak)

Koli / Adet : 100
Fiyat $: **8.21**

Malzeme	Ebat (mm)	Montaj
Zamak	(130 x 35) - (80 x 23)	Kapı Yüzeyi Monte

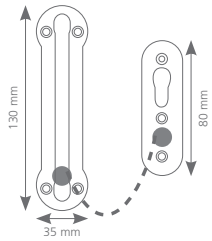

Emniyet Zinciri Lüks

Kod	Cinsi	Koli / Ad	Fiyat $
02.003.005	Zamak	100	**12.64**

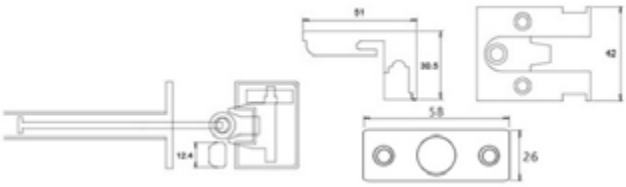

Emniyet Kelepçesi Lüks

Kod	Cinsi	Koli / Ad	Fiyat $
02.003.004	Zamak	80	**10.95**

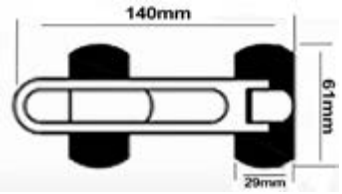

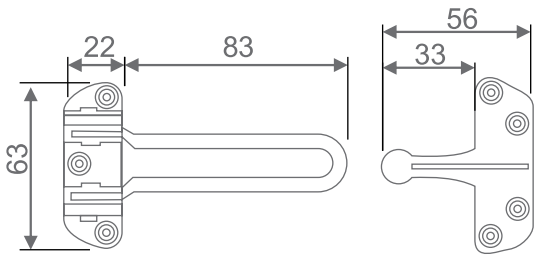

Kod 02.003.003

Emniyet Kelepçesi (Zamak)

Koli / Adet : 100
Fiyat $: **8.10**

Malzeme	Ebat (mm)	Montaj
Zamak	130 x 35 83 x 23	Kapı Yüzeyi Monte

Paslanmaz Gömme Sürgü

Kod	Ölçü	Koli / Ad	Fiyat $
02.004.001	15 cm	100	**5.43**
02.004.002	20 cm	100	**6.00**
02.004.003	25 cm	100	**7.07**
02.004.004	30 cm	100	**8.43**

Malzeme	Sürgü Dili (mm)	Genişlik (mm)
Paslanmaz Çelik	15 mm	19 mm

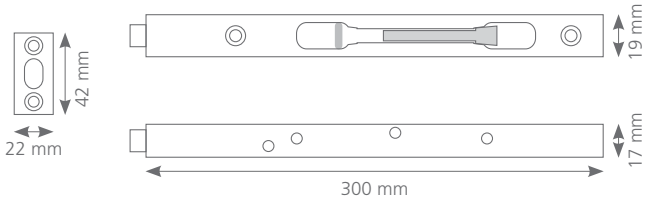

Paslanmaz Sürgü

Kod	Ölçü	Koli / Ad	Fiyat $
02.204.001	10 cm	100	**7.75**
02.204.002	15 cm	100	**9.17**
02.204.003	20 cm	100	**10.15**

UYGULAMA BİLGİLERİ ve ÖLÇÜ PARAMETRE TABLOSU

Ölçü Birim (mm)	10 cm	15 cm	20 cm
A	103	153	200
B	33	33	33
C	7	7	7
D	19	19	19
E	20	25	25
F	38	38	38
G	19	19	19
H	25	25	25

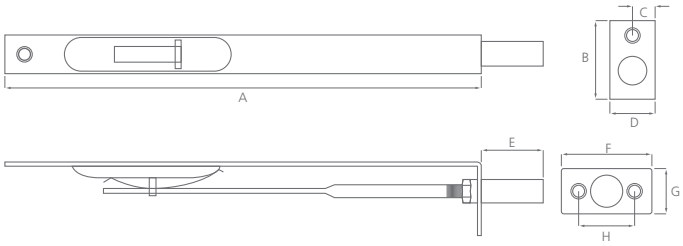

Paslanmaz Kapı Sürgüsü

Kod	Cinsi	Koli / Ad	Fiyat $
02.104.003	Paslanmaz	30	6.28

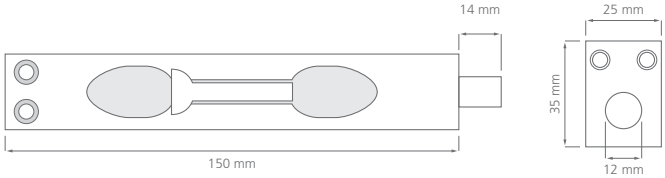

Paslanmaz Kapı Sürgüsü Uzun Pimli (15 cm)

Kod	Cinsi	Koli / Ad	Fiyat $
02.106.001	Paslanmaz	50	7.88

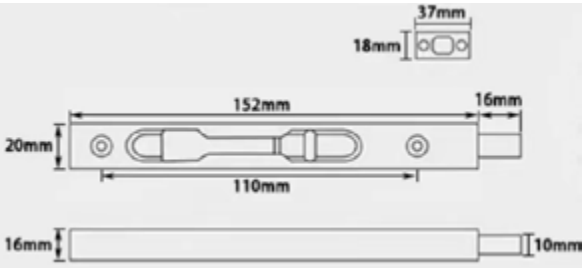

Paslanmaz Kapı Sürgüsü Çarpma (20 cm)

Kod	Cinsi	Koli / Ad	Fiyat $
02.105.003	Paslanmaz	50	14.95

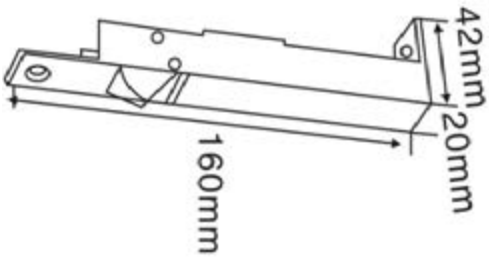

Kod 02.008.001

Gizli Kapak Kilidi 12.5 mm (Zamak)

Koli / Adet : 100
Fiyat $: **6.15**

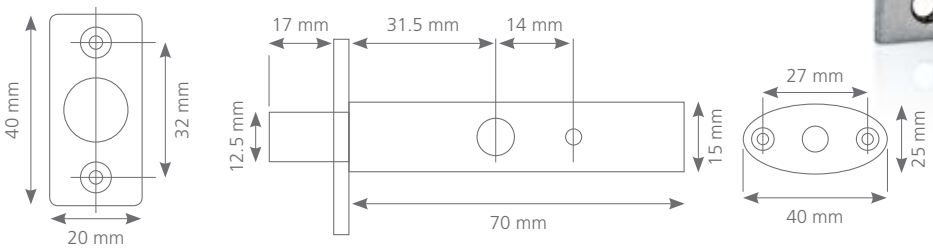

Kod 02.008.002

Gizli Kapak Kilidi 14 mm (Paslanmaz)

Koli / Adet : 100
Fiyat $: **10.04**

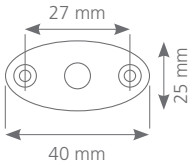

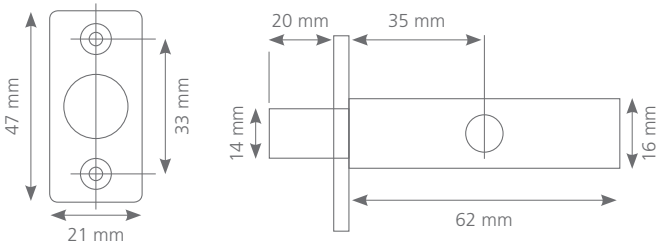

Kullanım Alanı	Malzeme	Özellik
WC Tipi Rozet Kilidi	Metal Gövde, Pirinç Dil Sürgü ve Göbek	Sağ ve Sol Kapılara Uygun

Kod 02.008.003

WC Rozet Kilidi

Koli / Adet : 100
Fiyat $: **7.58**

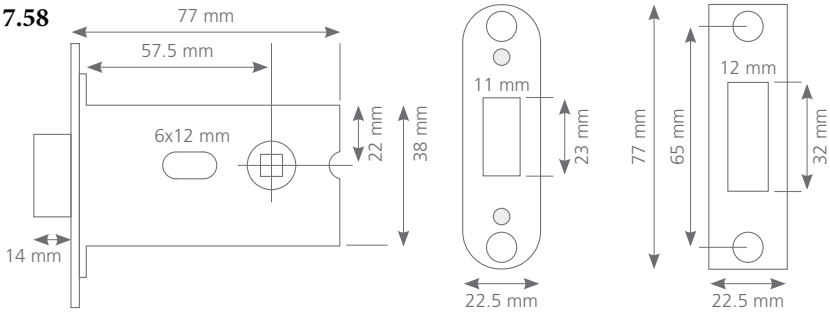

Kod 02.008.004

Paslanmaz Çarpma Kapı Kilidi

Koli / Adet : 100
Fiyat $: **8.19**

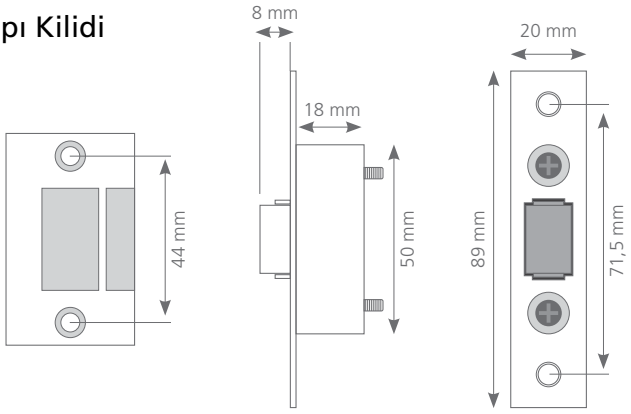

Paslanmaz Kapı Kolu (Sert Köşe)

Not : Rozet dahildir.

Kod	Kullanım Alanı	Üst Yüzey	Çap (mm)	Malzeme	Cinsi	Koli / Tk	Fiyat $
04.003.001	Ahşap, Metal, Çelik Kapı	Saten Kap.	19	Paslanmaz Çelik, Pas. Çelik Rozet	Yale	20 Tk	9.52
04.003.001	"	"	19	"	Oda	20 Tk	9.52
04.003.001	"	"	19	"	WC	20 Tk	11.82

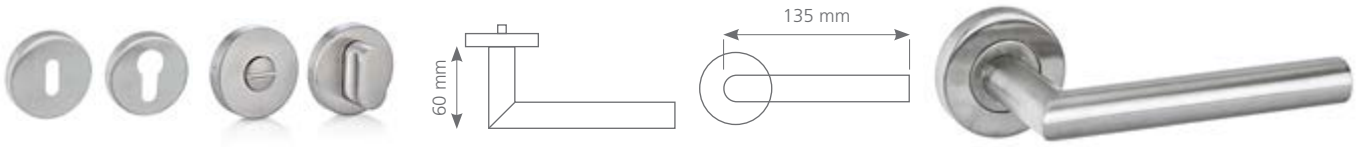

Paslanmaz Kapı Kolu (Yay)

Not : Rozet dahildir.

Kod	Kullanım Alanı	Üst Yüzey	Çap (mm)	Malzeme	Cinsi	Koli / Tk	Fiyat $
04.001.001	Ahşap, Metal, Çelik Kapı	Saten Kap.	19	Paslanmaz Çelik, Pas. Çelik Rozet	Yale	20 Tk	9.52
04.001.001	"	"	19	"	Oda	20 Tk	9.52
04.001.001	"	"	19	"	WC	20 Tk	11.82

Paslanmaz Kapı Kolu (Yumuşak Köşe)

Not : Rozet dahildir.

Kod	Kullanım Alanı	Üst Yüzey	Çap (mm)	Malzeme	Cinsi	Koli / Tk	Fiyat $
04.002.001	Ahşap, Metal, Çelik Kapı	Saten Kap.	19	Paslanmaz Çelik, Pas. Çelik Rozet	Yale	20 Tk	9.52
04.002.001	"	"	19	"	Oda	20 Tk	9.52
04.002.001	"	"	19	"	WC	20 Tk	11.82

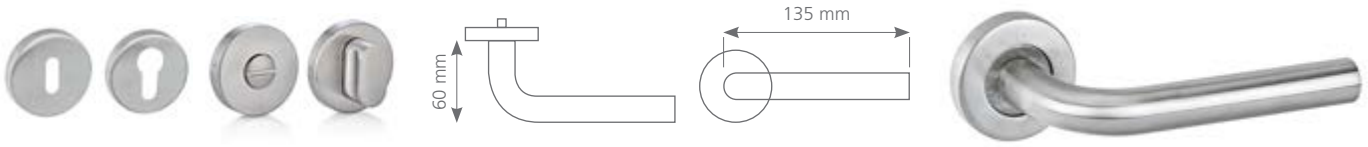

Paslanmaz Kapı Kolu Rozeti

Kod	Kullanım Alanı	Üst Yüzey	Malzeme	Cinsi	Koli / Tk	Fiyat $
04.005.001	Ahşap, Metal ve Çelik Kapılar	Saten Kaplama	Paslanmaz Çelik	Yale	100 Tk	2.59
04.005.002	"	"	"	Oda	100 Tk	2.59
04.005.003	"	"	"	WC	50 Tk	4.61
04.005.004	"	"	"	WC Göstergeli	50 Tk	10.62

Islak Hacim Kabin Paslanmaz Menteşe

Kod	Cinsi	Koli / Ad	Fiyat $
02.801.001	Sağ	30	**8.48**
02.801.001-1	Sol	30	**8.48**

Not : Adet fiyatıdır.

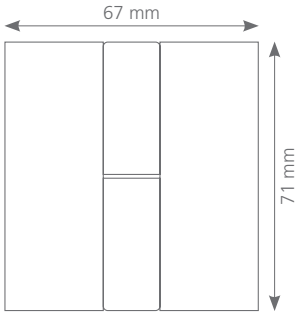

Islak Hacim Kabin Paslanmaz Menteşe (OVAL)

Kod	Cinsi	Koli / Ad	Fiyat $
02.801.004	Sağ	30	**5.70**
02.801.004-1	Sol	30	**5.70**

Not : Adet fiyatıdır.

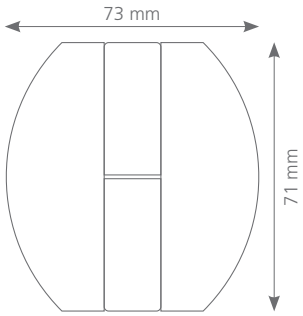

Islak Hacim Kabin Paslanmaz Menteşe

Kod	Cinsi	Koli / Ad	Fiyat $
02.801.002	Paslanmaz Menteşe	30	**12.64**
02.801.003	Paslanmaz Menteşe (Yaylı)	30	**12.87**

Not : Adet fiyatıdır.

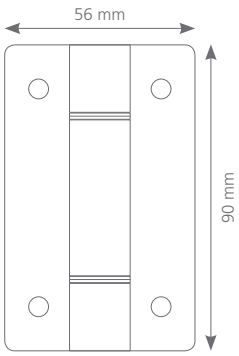

Islak Hacim Kabin Paslanmaz Menteşe Kapaklı (Yaylı)

Kod	Cinsi	Koli / Ad	Fiyat $
02.801.010	Menteşe Kapaklı Yaylı	50	**10.76**

Not : Adet fiyatıdır.

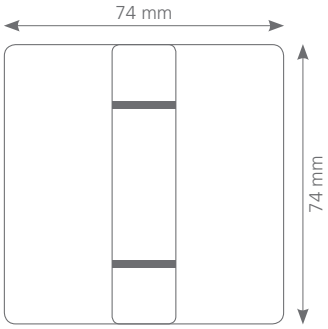

WC Kabin Mandalı

Lüks Paslanmaz

Kod	Ölçü	Koli / Tk	Fiyat $
04.010.001	Demir	20 Tk	6.07
04.010.002	Zamak	20 Tk	8.51
04.010.003	Paslanmaz	20 Tk	10.47
04.010.004	Lüks Paslanmaz	20 Tk	17.59

Demir

Zamak

Paslanmaz

Islak Hacim Kabin Ayak

Kod	Ölçü	Koli / Ad	Fiyat $
02.801.005	7 cm	100	7.80
02.801.006	10 cm	100	8.12
02.801.007	15 cm	100	9.17

Not : Adet fiyatıdır.

Paslanmaz Askı

Kod	Cinsi	Koli / Ad	Fiyat $
02.010.001	Paslanmaz No: 1	200	**4.21**

No: 1 Paslanmaz

Paslanmaz Askı

Kod	Cinsi	Koli / Ad	Fiyat $
02.010.002	Paslanmaz No: 2	100	**3.09**

No: 2 Paslanmaz

Islak Hacim Kabin Kulbu (Paslanmaz)

Kod	Ölçü	Koli / Ad	Fiyat $
02.801.008	Dolu	25	**6.18**

Paslanmaz Kulp

Kod	Cinsi	Koli / Ad	Fiyat $
02.011.001	Paslanmaz	100	**5.33**

Islak Hacim Seti (Paslanmaz)

Kod	Cinsi	Koli / Ad	Fiyat $
02.800.003	Sağ	25	**35.70**
02.800.004	Sol	25	**35.70**

Islak Hacim Seti (Plastik)

Kod	Cinsi	Koli / Ad	Fiyat $
02.800.001	Sağ	25	**30.08**
02.800.002	Sol	25	**30.08**

Sandık Klipsi (Düz)

Kod	Cinsi	Koli / Ad	Fiyat $
07.701.001	5.5 cm - Küçük	100	**0.45**
07.701.002	7.5 cm - Orta	100	**0.81**
07.701.003	9.0 cm - Büyük	100	**1.08**

Malzeme	Üst Yüzey
Sac Metal	Nikel Kaplama

Not : Adet fiyatıdır.

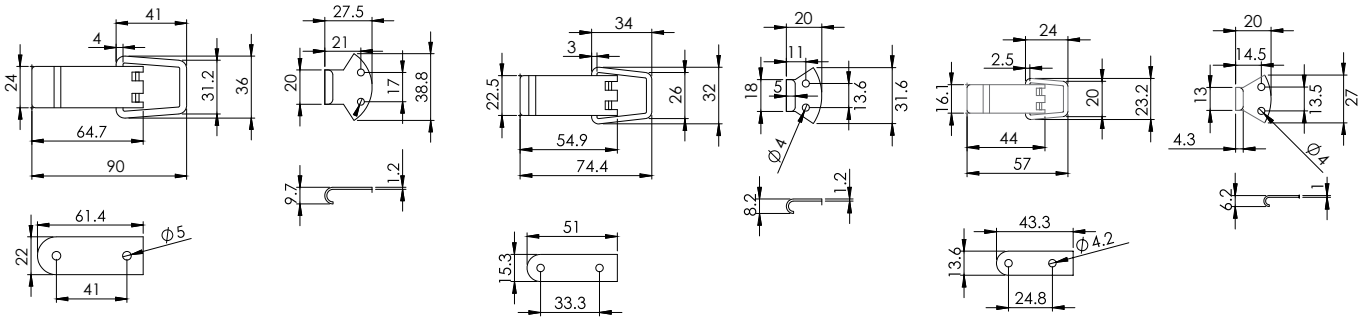

Sandık Klipsi (Asmalı)

Kod	Cinsi	Koli / Ad	Fiyat $
07.702.001	5.5 cm - Küçük	100	**0.58**
07.702.002	7.5 cm - Orta	100	**0.90**
07.702.003	9.0 cm - Büyük	100	**1.10**

Malzeme	Üst Yüzey
Sac Metal	Nikel Kaplama

Not : Adet fiyatıdır.

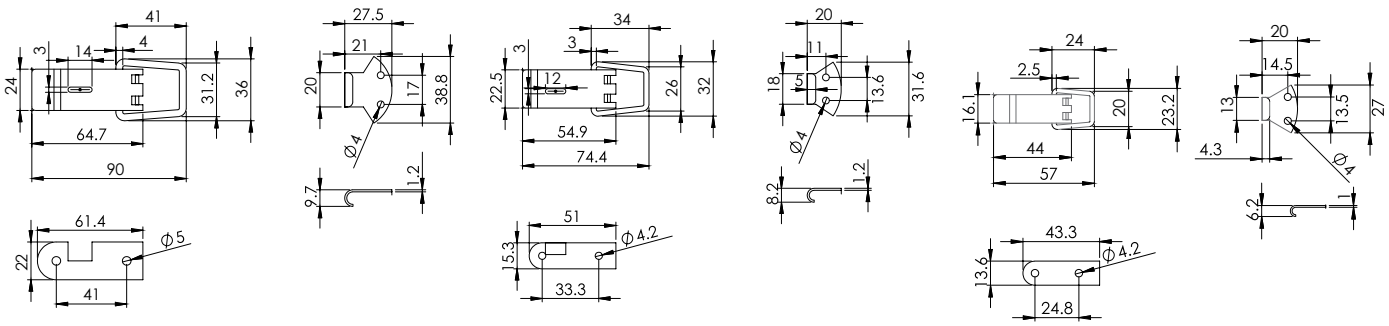

Sandık Klipsi Ayarlı

Kod	Cinsi	Koli / Ad	Fiyat $
07.706.001	7.0 - 8.1 cm - Küçük	100	2.42
07.706.002	11.5 - 12.5 cm - Orta	100	3.59
07.706.003	16.0 - 18.0 cm - Küçük	100	5.73

Sandık Klipsi (Kilitli)

Kod	Cinsi	Koli / Ad	Fiyat $
07.704.001	Paslanmaz Çelik	100	10.23

Sandık Klipsi (Kilitli No:2)

Kod	Cinsi	Koli / Ad	Fiyat $
07.704.002	Demir - Nikel Kaplama	100	5.95

Sandık Klipsi Çıt Çıtlı

Kod	Cinsi	Koli / Ad	Fiyat $
07.704.003	Sandık Kilpsi Çıt Çıtlı	-	3.20

yeni ürün

Sandık Klipsi No:1

Kod	Cinsi	Koli / Ad	Fiyat $
07.703.001	Saç Metal - Nikel Kapl.	100	1.12

Sandık Klipsi No:2

Kod	Cinsi	Koli / Ad	Fiyat $
07.703.002	Saç Metal - Nikel Kapl.	100	0.75

Sandık Klipsi No:3 (Mini)

Kod	Cinsi	Koli / Ad	Fiyat $
07.703.003	Paslanmaz Çelik	100	1.34

Tabanca Çivisi

Kod	Cinsi	Kutu / Pk	Fiyat $
13.001.015	F15 mm	20	3.21
13.001.020	F20 mm	20	3.60
13.001.025	F25 mm	20	4.48
13.001.030	F30 mm	20	5.31
13.001.040	F40 mm	10	7.97
13.001.050	F50 mm	10	10.08

Not : Kutu 5000 adet

Zımba Teli

Kod	Cinsi	Koli / Pk	Fiyat $
13.002.206	200-6	50	2.24
13.002.208	200-8	50	2.24
13.002.136	13-6	50	1.83
13.002.138	13-8	50	2.17

Not : Kutu 5000 adet
Mekanik Tabanca için

Zımba Teli

Kod	Cinsi	Kutu / Pk	Fiyat $
13.003.806	80-6	30	2.29
13.003.808	80-8	30	2.29
13.003.810	80-10	30	2.14
13.003.812	80-12	30	2.14
13.003.814	80-14	30	2.14
13.003.816	80-16	30	2.14

Not : Kutu 5000 adet

Pin Çivi Başsız

Kod	Cinsi	Koli / Pk	Fiyat $
13.004.612	P6 / 12 mm (10.000 ad.)	50	3.71
13.004.615	P6 / 15 mm (10.000 ad.)	50	4.18
13.004.618	P6 / 18 mm (10.000 ad.)	50	5.02
13.004.622	P6 / 22 mm (10.000 ad.)	50	6.69

Yıldız Uçlu Pozidriv (PZ2)

Kod	Cinsi	Kutu / Ad	Fiyat ($)
12.102.025	(PZ2) 25 mm	80	0.22
12.102.050	(PZ2) 50 mm	40	0.45
12.102.075	(PZ2) 75 mm	30	0.80
12.102.100	(PZ2) 100 mm	30	1.10
12.102.150	(PZ2) 150 mm	30	1.65

Yıldız Uçlu Philips (PH2)

Kod	Cinsi	Kutu / Ad	Fiyat ($)
12.202.025	(PH2) 25 mm	80	0.22
12.202.050	(PH2) 50 mm	40	0.45
12.202.075	(PH2) 75 mm	30	0.80
12.202.100	(PH2) 100 mm	30	1.10
12.202.150	(PH2) 150 mm	30	1.65

Yıldız Uçlu Pozidriv (PZ1)

Kod	Cinsi	Kutu / Ad	Fiyat ($)
12.101.025	(PZ1) 25 mm	80	0.22
12.101.050	(PZ1) 50 mm	40	0.45

Yıldız Uçlu Philips (PH1)

Kod	Cinsi	Kutu / Ad	Fiyat ($)
12.201.025	(PH1) 25 mm	80	0.22
12.201.050	(PH1) 50 mm	40	0.45

Yıldız Uçlu Pozidriv (PZ3)

Kod	Cinsi	Kutu / Ad	Fiyat ($)
12.103.025	(PZ3) 25 mm	80	0.22
12.103.050	(PZ3) 50 mm	40	0.45

Yıldız Uçlu Philips (PH3)

Kod	Cinsi	Kutu / Ad	Fiyat ($)
12.203.025	(PH3) 25 mm	80	0.22
12.203.050	(PH3) 50 mm	40	0.45

PZ Serisi ürünler yıldız başlı sunta vidaları için kullanıma uygundur.
PH Serisi ürünler yıldız başlı matkap uçlu (YHB - YSB) vidalar için kullanıma uygundur.

Yıldız Bits Uç (Acr Torsiyon)

Kod	Ölçü	Kutu / Ad	Fiyat ($)
12.122.025	(PZ2) 25 mm	50	0.45
12.122.050	(PZ2) 50 mm	25	0.90

Not : Vida kaydırmaz özelliği, yüksek tork kullanımı

Bits Uç **Siyah** (Darbeli Kullanım)

Kod	Ölçü	Kutu / Ad	Fiyat ($)
12.132.025	(PZ2) 25 mm	25	0.55
12.132.050	(PZ2) 50 mm	15	1.10

Not : Darbeli kullanım içindir.

Allen Bits Uç

Kod	Cinsi	Kutu / Ad	Fiyat ($)
12.404.025	4 x 25 mm	80	0.22
12.405.025	5 x 25 mm	80	0.22

Torks Bits Uç

Kod	Cinsi	Kutu / Ad	Fiyat ($)
12.530.015	T15 x 50 mm	30	0.45
12.530.050	T30 x 50 mm	30	0.45

PZ Serisi ürünler yıldız başlı sunta vidaları için kullanıma uygundur.

PH Serisi ürünler yıldız başlı matkap uçlu (YHB - YSB) vidalar için kullanıma uygundur.

Manyetik Bits Adaptörü (Profesyonel)

Kod	Ölçü	Kutu / Ad	Fiyat ($)
12.302.001	60 mm	10	2.00
12.302.002	75 mm	10	3.60
12.302.003	100 mm	15	4.00

Not : Paslanmaz Çelik Gövde, Güçlü Mıknatıs

Bits Adaptörü 60 mm (Siyah)

Kod	Cinsi	Kutu / Ad	Fiyat ($)
12.306.001	Bits Adaptörü	8	2.75

Not : Darbeli kullanım için, Güçlü Mıknatıs

Vida Tutuculu Ayarlı Bits Adaptörü

Kod	Cinsi	Kutu / Ad	Fiyat ($)
12.305.001	Ayarlı Bits Adaptörü (Mavi)	5	8.50
12.304.001	Vida Tutuculu Bits Adap.	6	6.60

Not : Paslanmaz Çelik Gövde, Güçlü Mıknatıs

305.001

304.001

Kilitli Bits Adaptörü (Uzatma)

Kod	Cinsi	Kutu / Ad	Fiyat ($)
12.301.060	Kilitli Bits Adaptörü	8	6.25

Not : Paslanmaz Çelik Gövde, Güçlü Mıknatıs

Bits Köşe Adaptörü

Kod	Cinsi	Kutu / Ad	Fiyat ($)
12.300.001	Bits Köşe Adaptörü	25	11.00

Kod 14.111.001

T 111 C (Ahşap)

Koli / Adet : 100
Fiyat ($) : 0.40

Özellikleri : Kaliteli ve Ekonomik
Bıçak Kalitesi : HCS, Frezeli

Kod 14.144.001

T 144 D (Ahşap)

Koli / Adet : 100
Fiyat ($) : 0.55

Özellikleri : Hızlı kesme işleri için
Bıçak Kalitesi : HCS, Frezeli

Kod 14.101.001

T 101 B (Ahşap)

Koli / Adet : 100
Fiyat ($) : 0.70

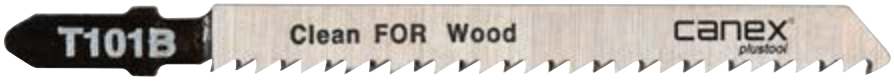

Özellikleri : İnce ve temiz kesme işleri için
Bıçak Kalitesi : HCS, Perdahlı

Kod 14.101.102

T 101 BR (Ahşap) Ters Diş

Koli / Adet : 100
Fiyat ($) : 0.70

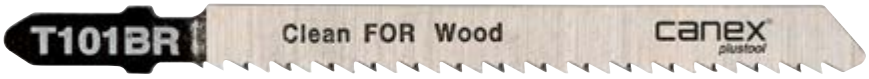

Özellikleri : İnce ve temiz kesme işleri için
Bıçak Kalitesi : HCS, Perdahlı

Kod 14.111.002

MA 111C (Ahşap Makita)

Koli / Adet : 100
Fiyat ($) : 0.60

Özellikleri : İnce ve temiz kesme işleri için
Bıçak Kalitesi : HCS, Perdahlı

Kod 14.344.001

T 344 D (Ahşap)

Koli / Adet : 100
Fiyat ($) : 1.10

Özellikleri : Hızlı kesme işlemleri için
Bıçak Kalitesi : HCS, Frezeli

Kod 14.234.001

T 234 X (Ahşap)

Koli / Adet : 100
Fiyat ($) : 1.75

Özellikleri : Kalın ve ince malzemede hızlı
Bıçak Kalitesi : HCS, Perdahlı

Kod 14.301.001

T 301 CD (Ahşap)

Koli / Adet : 100
Fiyat ($) : 1.30

Özellikleri : İnce ve temiz kesme işleri için
Bıçak Kalitesi : HCS, Perdahlı

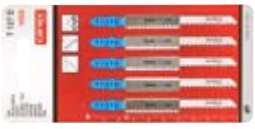

Kod 14.127.001

T 127 D (Alüminyum)

Koli / Adet : 100
Fiyat ($) : 0.50

Özellikleri : Hızlı kesme işlemleri için
Bıçak Kalitesi : HSS, Frezeli

Kod 14.118.001

T 118 A (Metal ve Alüminyum)

Koli / Adet : 100
Fiyat ($) : 0.45

Özellikleri : Kaliteli ve Ekonomik
Bıçak Kalitesi : HSS, Frezeli

Kod 14.501.001

Profesyonel Maket Bıçağı (ABS)

Koli / Adet : 192
Fiyat ($) : 1.70

Kod 14.500.001

Maket Bıçağı Yedeği (Profesyonel)

Koli / Adet : 4800
Fiyat ($) : 0.17

Not : Kutu 240 ad, Koli 480 ad

Malzeme	Genişlik x Kalınlık	Kırım Sayısı
Üstün Kalite Çelik	18 mm x 0.5 mm	7 Kırımlı

Bakır Boru Kesiciler

Kod	Cinsi	Kutu / Ad	Fiyat ($)
CT - 274	Boru kesici (Teleskopik)	10	22.50
CT - 432	Boru kesici (Profesyonel)	10	25.00

Teleskopik

Profesyonel

Streç Film

Kod	Net Strech (gr)	Bobin (gr)	Toplam Gram	Uzunluk (mt)	Koli / Adet	Fiyat ($)
18.002.125	1000 gr	250 gr	1250 gr	125 mt	6	5.00
18.002.175	1500 gr	250 gr	1750 gr	180 mt	6	7.50

İNCE MASURA, TAM GRAMAJ, KALİTELİ HAMMADDE.

• Belirtilen ağırlıklar, hammadde, bobin ve saklama koşulları nedeniyle (+ - %5) farklılık gösterebilmektedir.

17 MİKRON

Not: Palet bazlı alımlarda (50 Koli) özel fiyat verilir.

Ahşap Rötüş Kalemi (Artline - Japon) EK95

Kod	Cinsi	Pk / Ad	Fiyat ($)
06.002.003	Beyaz - White	12	4.29
06.002.001	Ceviz - Walnut	12	4.29
06.002.002	Siyah - Black	12	4.29
06.002.004	Meşe - Oak	12	4.29
06.002.005	Maun - Mahogany	12	4.29
06.002.006	Akçaağaç - Maple	12	4.29
06.002.007	Huş - Birch	12	4.29
06.002.008	Kayın - Beech	12	4.29
06.002.009	Dişbudak - Ash	12	4.29
06.002.010	Antrasit - Antracite	12	4.29

Ahşap Rötüş Kalemi (Artline - Japon) EK400

Kod	Cinsi	Pk / Ad	Fiyat ($)
06.003.002	Gümüş - Silver	12	5.75
06.003.002	Altın - Gold	12	5.75

Derz Kalemi (Artline - Japon)

Kod	Cinsi	Pk / Ad	Fiyat ($)
06.001.001	Beyaz	12	5.75
06.001.002	Gri	12	5.75
06.001.003	Krem	12	5.75

Hortum Uçlu Kaplin

Kod	Ölçü	Pk / Ad	Fiyat ($)
04.001.008	8 mm	50	3.75

Soket 1/4 (ERKEK) Uç

Kod	Ölçü	Pk / Ad	Fiyat ($)
04.004.114	1/4	50	1.15

Kaplin (ERKEK) Uç

Kod	Ölçü	Pk / Ad	Fiyat ($)
04.002.112	1/2 mm	50	3.75
04.002.114	1/4 mm	50	3.75

Soket 1/4 (DİŞİ) Uç

Kod	Ölçü	Pk / Ad	Fiyat ($)
04.004.214	1/4	50	1.15

Kaplin (DİŞİ) Uç

Kod	Ölçü	Pk / Ad	Fiyat ($)
04.003.212	1/2 mm	50	3.75
04.003.214	1/4 mm	50	3.75

Soket 8 mm Uç

Kod	Ölçü	Pk / Ad	Fiyat ($)
04.004.008	8 mm	50	1.15

Polietilen Spiral Hava Hortumları

Kod	Ölçü	Pk / Ad	Fiyat ($)
04.003.212	7.5 mt	50	4.50
04.003.214	15 mt	25	8.00

Hava Tabancası

Kod	Cinsi	Pk / Ad	Fiyat ($)
13.006.003	Plastik (Kısa)	10	3.50
13.006.004	Plastik (Uzun)	10	4.20
13.007.003	Metal (Kısa)	10	5.00
13.007.004	Metal (Uzun)	10	6.50

Alüminyum Uzun Masa Menteşe

Kod	Cinsi	Kutu / Ad	Fiyat (₺)
02.001.003	3 cm / 69 mm	100	**42.00**
02.001.004	4 cm / 95 mm	100	**70.00**

Alüminyum Oval Masa Menteşe

Kod	Cinsi	Kutu / Ad	Fiyat (₺)
03.040.025	2.5 cm / 39 mm	100	**30.00**
03.055.003	3 cm / 49 mm	100	**36.00**
03.068.004	4 cm / 68 mm	100	**46,20**

Alüminyum Kelebek Menteşe

Kod	Cinsi	Kutu / Ad	Fiyat (₺)
05.022.004	4 cm / 22 mm	100	**42,00**

Alüminyum Mavzer Sürgü

Kod	Cinsi	Kutu / Ad	Fiyat (₺)
04.001.005	5 cm / 30 mm	100	**63,00**
04.001.007	7 cm / 30 mm	100	**72,00**
04.001.010	10 cm / 30 mm	100	**84,00**

Saten

Sarı

Krom

Sabit Menteşe

Kod	Ölçü	Kutu / Ad	Fiyat (₺)
01.040.025	2.5 cm / 40 mm	100	34,00
01.040.040	4 cm / 40 mm	100	39,00
01.040.050	5 cm / 40 mm	100	42,00
01.040.060	6 cm / 40 mm	100	48,00
01.040.080	8 cm / 40 mm	100	54,00

Sabit Dar Menteşe

Kod	Ölçü	Kutu / Ad	Fiyat (₺)
01.028.025	2.5 cm / 28 mm	100	34,00
01.028.040	4 cm / 28 mm	100	39,00
01.028.050	5 cm / 28 mm	100	42,00
01.028.060	6 cm / 28 mm	100	48,00
01.028.080	8 cm / 28 mm	100	54,00

Sabit Geniş Menteşe

Kod	Ölçü	Kutu / Ad	Fiyat (₺)
01.060.040	4 cm / 60 mm	100	54,00
01.060.060	6 cm / 60 mm	100	60,00
01.060.080	8 cm / 60 mm	100	66,00

Kaplama Bantları

*** Profesyonel Kalite**

Kod	Ölçü	Pk / Ad	Fiyat (€)
17.200.019	Kaplama Bandı Beyaz 19 MM X 200 Mt	40	9.00
17.201.019	Kaplama Bandı Şeffaf 19 MM X 200 Mt	40	9.00
17.200.025	Kaplama Bandı Beyaz 25 MM X 200 Mt	40	12,00
17.201.025	Kaplama Bandı Şeffaf 25 MM X 200 Mt	40	12,00
17.166.025	Kaplama Bandı Şeffaf 25 MM X 66 Mt	72	4.00
17.066.025	Kaplama Bandı Beyaz 25 MM X 66 Mt	72	4.00
17.166.019	Kaplama Bandı Şeffaf 19 MM X 66 Mt	72	3,00
17.066.019	Kaplama Bandı Beyaz 19 MM X 66 Mt	72	3,00

Çift Taraflı Bantlar & İz Bırakmayan Bant

*** Profesyonel Kalite**

* Üstün Yapışkanlık

Kod	Cinsi	Pk / Ad	Fiyat (€)
17.210.018	Çift Taraflı Köpük Bant (Kırmızı) 18mm X 10 mt	50	1.50
17.220.048	Çift Taraflı Köpük Bant (Kırmızı) 18mm X 20 mt	25	3.00
17.411.018	Çift Taraflı Slikonlu Akrilize Bant 18mm X 11 mt	24	4.00
17.633.048	İz Bırakmayan Bant (Mavi) 48 mm X 33 mt	36	6.00

Fiyatlarımıza KDV dahil değildir.

** Sizlere daha iyi hizmet verebilmek amacıyla SANAL POS sistemine geçmiş bulunmaktayız.
tahsilat.canhirdavat.com.tr 'adresinden kullanıcı adı ve şifrenizi oluşturarak güvenli bir şekilde ödemelerinizi gerçekleştirebilirsiniz.
Güncel taksit seçenekleri için müşteri temsilcinizden bilgi alabilirsiniz.

SATIŞ ŞARTLARI

Değerli müşterilerimiz Can Hırdavat olarak 40 yılı aşkın süredir faaliyet göstermekteyiz. Şirketimiz her geçen gün yapmış olduğu çalışmalar ile siz değerli iş ortaklarımıza daha iyi hizmet ve ürün sunmak çabasındadır.

Sizlere daha iyi hizmet verebilmemiz için aşağıdaki hususlara özen göstermenizi rica ederiz.

- Siparişlerinizin sorunsuz ve hızlı sevk edilebilmesi için sevkiyat gününden en geç 1 gün önce yazılı olarak müşteri temsilcilerinize veya firmamıza iletmenizi rica ederiz.
- Yanlış ürün sevkiyatının oluşmaması için siparişlerinizi ürün kodları ile birlikte vermenizi rica ederiz.
- İadelerinizi, fatura tarihi itibariyle 30 gün içerisinde ürünlerin sağlam ve ambalajı bozulmamış olması koşuluyla gerçekleştirebilirsiniz.
- Arızalı ürünler, müşteri temsilcilerimizin yerinde arıza tespiti ve kaydını yaptıktan sonra firmamız tarafından onaylanıp, iadeleri gerçekleşecektir.
- Kargo ile yapılan iadeler firmamızın bilgisi dahilinde değil ise kabul edilmeyecektir.
- Amacı dışında kullanılmış ve deforme olmuş ürünlerin iadeleri kabul edilmeyecektir.
- Firmamız önceden haber vermeksizin fiyat ve iskontolarda değişiklik yapabilir.
- Şirketimizin uygulamış olduğu döviz kurları serbest piyasa döviz kurlarının %5 üstü veya altı olabilir.
- Fiyatlarımıza K.D.V. dahil değildir.
- Firmamızdan siparişinizi kendiniz teslim alacak iseniz en az 2 saat önceden haber vermenizi vakit kaybını önlemek açısından rica ederiz.
- Listemizdeki tipografik hatalardan firmamız sorumlu değildir.
- Teknik çizimlerde verilen ölçüler referans olarak verilmiştir.

Paraf. AXESS maximum CARDFINANS WORLD Garanti bonus card bankkart Combo

BANKA HESAP NUMARALARIMIZ

BANKA	ŞUBE	ŞB.KODU	HESAP NO	IBAN
T.İş Bankası	Yedpa	1222	133245	TR35 0006 4000 0011 2220 1332 45
Garanti	Ataşehir Ticari	1676	6297415	TR39 0006 2001 6760 0006 2974 15
Yapı Kredi	Sultanhamam	856	43255627	TR20 0006 7010 0000 0043 2556 27

Destek Hatlarımız

QR	YETKİLİ	TELEFON	GÖREV
	CAN TEKNİK OFİS	0532 242 2825	STOK VE SEVKİYAT BİLGİLENDİRME
	CAN TEKNİK OFİS	0533 608 9235	MUHASEBE POS DESTEK

Bölge Satış Sorumlularımız

QR	YETKİLİ	TELEFON	BÖLGE	BÖLGE AÇILIMI
	MUSTAFA CİNER	0536 777 3998	DOĞU GÜNEYDOĞU	ADIYAMAN, ŞANLIURFA, DİYARBAKIR, MARDİN, BATMAN, ŞIRNAK, HAKKARİ, SİİRT, BİTLİS, VAN, AĞRI, IĞDIR, KARS, ARDAHAN, ERZURUM, ERZİNCAN, TUNCELİ, ELAZIĞ, MALATYA, MUŞ, BİNGÖL.
	İRFAN CAN	0533 608 92 33	İÇ ANADOLU AKDENİZ İST.AVRUPA YAKASI	KAYSERİ, NEVŞEHİR, KIRŞEHİR, KIRIKKALE, YOZGAT, ÇORUM, KONYA, KARAMAN, AKSARAY, NİĞDE, MERSİN, ADANA, HATAY, KİLİS, GAZİANTEP, OSMANİYE KAHRAMANMARAŞ, SİVAS.
	AHMET GÖZÜBÜYÜK	0530 499 0074	MARMARA BATI KARADENİZ EGE AKDENİZ İST.ANADOLU YAKASI	KOCAELİ, SAKARYA, DÜZCE, BOLU, ZONGULDAK, BARTIN, KARABÜK, KASTAMONU, SİNOP BAYBURT, GÜMÜŞHANE, TOKAT, AMASYA, YALOVA, BURSA, BALIKESİR, ÇANAKKALE, İZMİR, MANİSA, AYDIN, DENİZLİ, UŞAK, KÜTAHYA, ISPARTA, AFYON, MUĞLA, ANTALYA
	MUSTAFA SİVRİ	0533 608 9234	İÇ ANADOLU TRAKYA DOĞU KARADENİZ	ANKARA, ESKİŞEHİR, BİLECİK. EDİRNE, TEKİRDAĞ, KIRKLARELİ. SAMSUN, ORDU, GİRESUN TRABZON, RİZE, ARTVİN

canex®

CAN TEKNİK AHŞAP AKSESUAR HIRDAVAT
SANAYİ VE TİCARET LİMİTED ŞİRKETİ

Merkez :
Ferhatpaşa Mah. G-5 Sk. No.101 Ataşehir - İstanbul - TÜRKİYE
Tel: (0216) 471 38 00 pbx - 471 38 10 Fax: (0216) 471 38 05
satis@canhirdavat.com

Fabrika - İmalat :
Pınarbaşı OSB Mahallesi 7. Sokak No: 2 - Besni - ADIYAMAN

www.canhirdavat.com.tr
www.canextr.com